Rheem™ Air Conditioning Division

Fort Smith – Arkansas – U.S.A

Importer**:**

Heat – Export – Import U.S.A S.C

37 – 100 Łańcut Wysoka 373

DACHOWA WYMIENNIKOWA NAGRZEWNICA POWIETRZA TYP SKNL - "ROOFTOP"

WSTĘP

Dachowe wymiennikowe nagrzewnice powietrza SKNL przystosowane są do spalania gazu ziemnego wysokometanowego E (dawne GZ-50) lub gazu płynnego Propanu (mieszanina C) po odpowiednim przestawieniu palnika do danego rodzaju gazu.

PRZESTAWIENIA DOKONUJE WYŁĄCZNIE DOSTAWCA NAGRZEWNICY

Jest ono wykonywane przy pomocy oryginalnych części zamiennych. Z operacji przestawienia zostaje sporządzony protokół obejmujący wyniki pomiarów obciążenia cieplnego palników nagrzewnicy oraz analizy produktów spalania (zawartość CO2, CO w spalinach). Specjalna naklejka informuje o rodzaju gazu do którego przystosowana jest nagrzewnica. Każda nagrzewnica przed wydaniem użytkownikowi w Polsce jest sprawdzana na stanowisku badawczym firmy.

HEAT-EXPORT-IMPORT USA II

Nagrzewnica wyposażona jest w palniki inżektorowe oraz dmuchawę wymuszającą odprowadzenie spalin. Powietrze do spalania pobierane jest z komory palników.
Powietrze do komory może być dostarczane z zewnątrz budynku.

Warunki zainstalowania nagrzewnicy muszą być zgodne z wymaganiami rozdziału 7 „instalacje gazowe" Rozporządzenia Ministra Infrastruktury z dnia 12 Kwietnia 2002r w sprawie warunków technicznych jakim powinny odpowiadać budynki i ich usytuowanie.

Ze względu na konieczność dopasowania charakterystyki dmuchawy gorącego powietrza z oporami przepływu kanałów rozprowadzających ciepłe powietrze w budynku zaleca się aby projekt ogrzewania był wykonany przez osobę posiadającą odpowiednie kwalifikacje dla tego typu systemów grzewczych.

WARUNKI ZABUDOWY

Przed instalacją nagrzewnicy, należy zapoznać się przepisami i normami obowiązującymi w danym kraju, dotyczy to: instalacji gazowej, instalacji elektrycznej, oraz odprowadzeniu spalin jak również instalacji wentylacyjnej.

Nagrzewnica musi być podłączona tylko i wyłącznie do sieci gazu jaki podany jest na tabliczce znamionowej.

Miejsce montażu nagrzewnicy powinno odpowiadać wymogom dotyczącym:

- bezpieczeństwa
- zachowaniu bezpiecznej odległości,
- dopływu powietrza do komory spalania,
- odprowadzeniu spalin,
- wentylacji nawiewnej,
- instalacji gazowej,
- instalacji elektrycznej.

Należy pamiętać że wokół zainstalowanej nagrzewnicy powinno być tyle miejsca, aby możliwe było swobodne poruszanie się przez serwis lub przeprowadzenie konserwacji.

Instalowanie gazowych nagrzewnic powietrza jest zabronione w pomieszczeniach gdzie powietrze ma właściwości palne i wybuchowe.

W przypadku zasilania nagrzewnic gazem płynnym nie wolno instalować w miejscach z podstawą położoną poniżej poziomu gruntu.

UWAGA

W przypadku konieczności przystosowania nagrzewnicy z gazu GZ-50 na gaz Propan, lub odwrotnie, czynność tą przeprowadza importer. Nigdy nie należy wykonywać tej czynności samodzielnie ponieważ grozi to utratą gwarancji oraz może doprowadzić do niewłaściwej pracy urządzenia, spowodować zagrożenia życia a nawet wybuchu.

UWAGA

Nigdy nie należy regulować zaworu gazowego, lub jego podzespołów. Doprowadzić to może poprzez niewłaściwą prace urządzenia do kalectwa lub śmierci.

Charakterystyka urządzenia :

- dwustopniowy kompresory typu „SCROLL” zabezpieczone przeciążeniowym
- fabrycznie napełnione układy chłodzenia freonem R-410A
- łatwy dostęp do wymiany filtrów i serwisu
- napęd paskowy silnika w celu łatwego ustawienia naciągu
- lakier proszkowy obudowy ASTMB117 odporny na warunki atmosferyczne
- ogranicznik wysokiego /niskiego ciśnienia w układzie chłodzenia
- diagnozowanie układu zasilania „on –board”
- wymienniki zrobione z wysokogatunkowej stali nierdzewnej
- możliwość sterowania przepływem w pionie i poziomie
- system dozowania czynnika dla każdego obwodu
- dwustopniowa sprężarka
- dwustopniowy zawór gazowy
- łatwy dostęp do parownika i skraplacza ułatwiający czyszczenie i konserwacje.

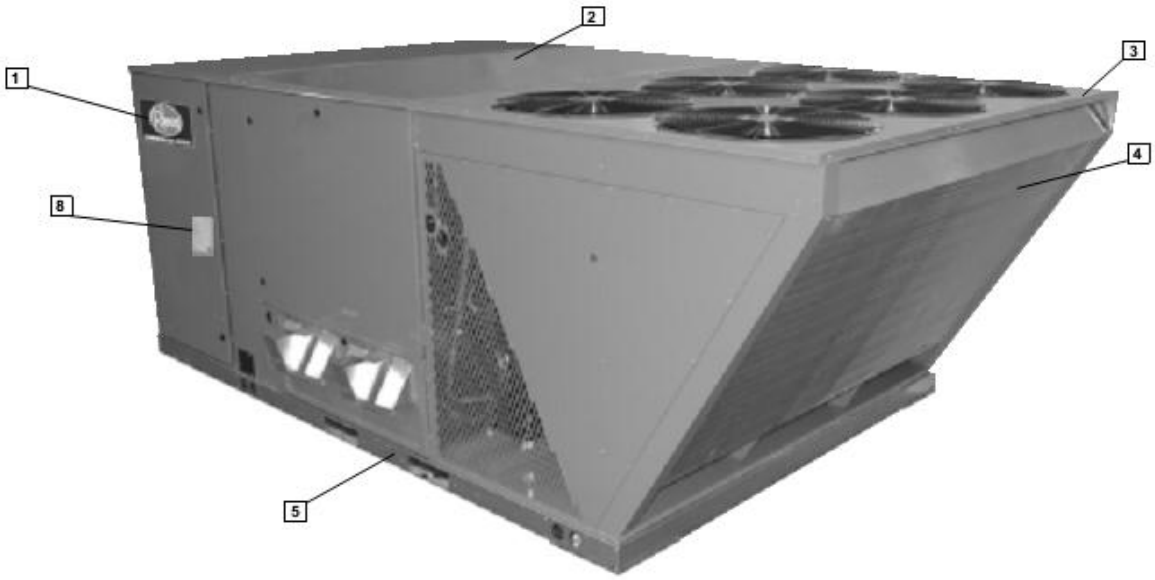

1 – Sprzęt Rheem® zaprojektowany jest od podstaw zgodnie z wieloletnim doświadczeniem , łatwością obsługi, wysoką jakością i wydajnością aby móc konkurować z produktami najwyższej klasy. Na zdjęciu tabliczka identyfikująca markę.

Do budowy urządzenia wykorzystano odpowiednią blachę konstrukcyjną ocynkowaną warstwą G90 (2). Dla zapewnienia lepszej szczelności zastosowano specjalny „okapnik" (3), oraz uszczelniane śruby. Pochyło umieszczona chłodnica osłonięta jest przed uszkodzeniami spowodowanymi np. silnym gradem (4) Powłoka pokrywająca urządzenie testowana była przez oddziaływanie przez 1000 godz. rozpyloną solą ASTM B117.

Urządzenie wyposażone jest w specjalna ramę nośną, który zapewnia izolację przed podciekaniem i wpływem szkodliwych warunków zewnętrznych.

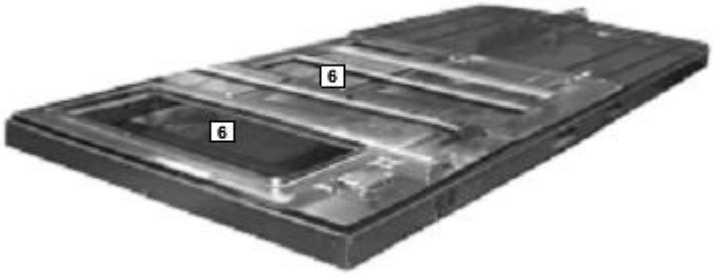

Taca zbierająca skropliny wykonana jest ze specjalnego materiału odpornego na wzrost szkodliwych bakterii. Ponadto jest wysuwana co ułatwia czyszczenie i konserwację.

Każde urządzenie było testowane według surowych norm jakościowych. Firma Rheem® przestrzega norm i procedur ISO 9002. Zapewniony jest łatwy dostęp do wszystkich głównych przedziałów urządzenia, w tym komory filtra i silników dmuchawy. Każdy element urządzenia jest odpowiednio oznakowany, ponadto od wewnątrz umieszczone są różne inne ważne informacje.

Ilość czynnika chłodzącego, jak i schemat elektryczny umieszczone są na wewnętrznej stronie komory (9) co pozwala instalatorowi na szybki dostęp do istotnych informacji. Po prawej stronie znajduje się informacja o numerze seryjnym .

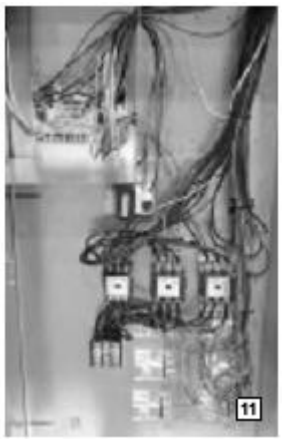

Wewnątrz skrzynki sterowniczej (10) każdy element elektryczny jest wyraźnie oznaczony. Wszystkie przewody są ponumerowane i oznaczone odpowiednimi kolorami (11) odpowiadającymi schematowi elektrycznemu. Płyta sterownika posiada wskaźnik LED, który pomaga w rozwiązywaniu problemów. Każda sygnalizacja jest opisana na schemacie.

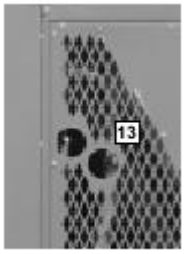

Dla wygody eksploatacyjnej wyłącznik główny umieszczony jest w łatwo dostępnym miejscu (12). Przewody niskiego i wysokiego napięcia można poprowadzić z boku lub przez podstawę. Przewody niskiego i wysokiego napięcia łączone są przez listwy zaciskowe.

Obudowa posiada przygotowane otwory , przez które można podłączyć akcesoria pomiarowe.

Wewnątrz komór z dmuchawami znajdować się mogą również czujniki niskiej temperatury (16) pozwalające na działanie sprężarki do temperatury 0^0C. Po przez łopatki dmuchawy widoczny jest parownik . Parownik używa zawansowanej technologii FIN dla maksymalnego rozprowadzenia ciepła. Dozownik TVX zapewnia równomierne rozprowadzenie czynnika w parowniku.

Okablowanie całej jednostki jest starannie spięte w wiązki i poprowadzone specjalnymi przegrodami i uszczelkami (17).

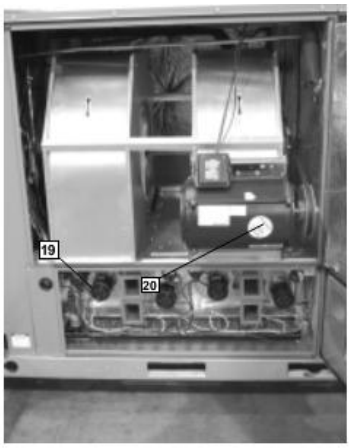

Komora pieca wykonana jest według najnowszej technologii. Inżektorowe zapalniki powoduję pewny i szybki zapłon gazu (18) wciągając ciepło w aluminizowany wymienniki ciepła (20) . Wymienniki ze stali nierdzewnej mogą być fabrycznie montowane do pracy w środowisku mocno korozyjnym. Każde urządzenie wyposażone jest w dwustopniowy zawór gazu(21). Pieszy stopień to około 50% mocy, a drugim pełna moc znamionowa. Urządzenie utrzymuje swoją wysoką sprawność zarówno na pierwszym jak i drugim stopniu grzania,

Zapalnik iskrowy (22) powoduje zapłon gazu w każdych warunkach, kontrolę płomienia zapewnia sensor (23).

Zasilanie gazem może być poprowdzone z boku lub z góry.

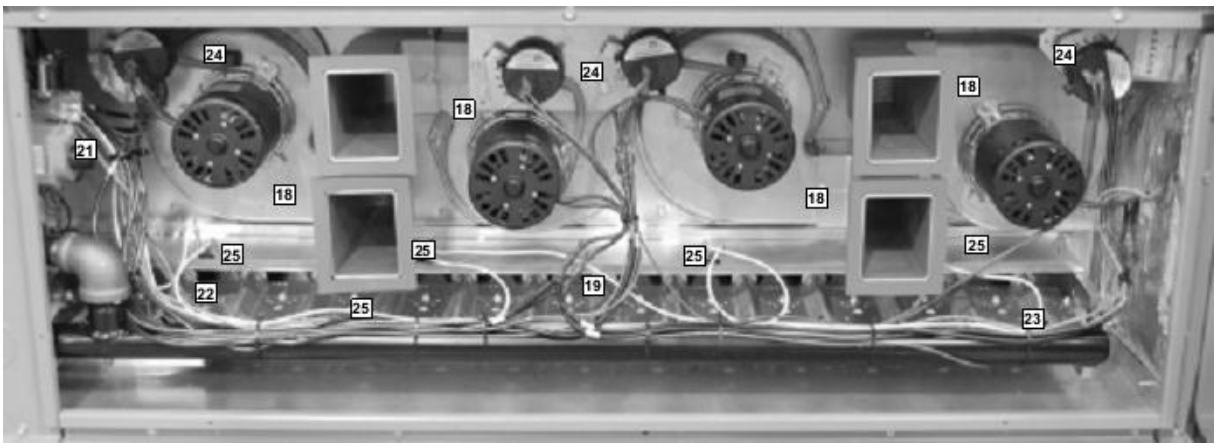

Każda centrala klimatyzacyjna wyposażona jest w urządzenia zabezpieczające zapewniające stałą i pewną pracę po zapłonie.

- Przełącznik ciśnieniowy – dla zapewnienia dopływu odpowiedniej ilości powietrza do spalania.
- Przełącznik dobiegu na wypadek niedrożności i lub pęknięcia w wymienniku ciepła.
- Wyłącznik przegrzania , chroniący urządzenie przed zbyt wysoką temperaturą.

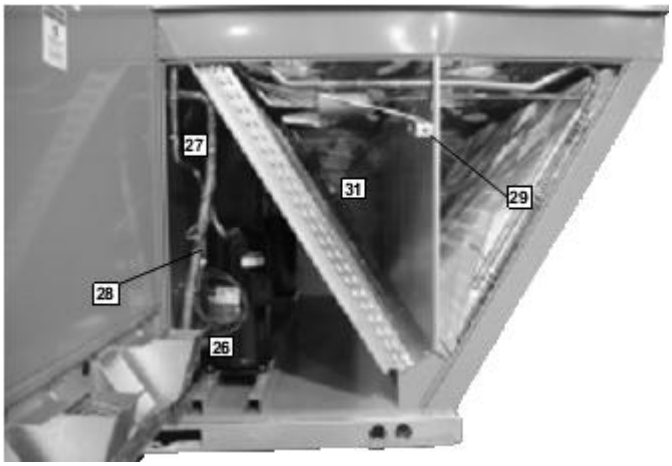

Komora sprężarki jest sercem urządzenia.

Spirala sprężarki charakteryzuje się bardzo długą żywotnością, cichą pracą i wysoką wydajnością. Elementy linii (27) są tak zaprojektowane i wykonane aby unikać wstrząsów związane ze startem lub rozruchem urządzenia.

Praca każdej jednostki składa się z 2-ch etapów. Pierwszy etap jest w przybliżeniu wartością 50# drugiego etapu.

Przełączniki niskociśnieniowe (28) i wysokociśnieniowe (29) zamontowane są w odpowiednich liniach chłodniczych w sekcji skraplacza. Wyłącznik wysokiego ciśnienia odetnie sprężarkę jeżeli ciśnienie przekroczy 610 [kPA] , co może być spowodowane np. wyłączonym silnikiem wentylatora chłodnicy.

Również urządzenie wyposażone jest w czujniki niskiego ciśnienia które wykrywają utratę czynnika chłodniczego. Urządzenie posiada również zabezpieczenie przed zamrażaniem . Polaryzowane wtyczki ułatwiają instalacje urządzenia.

Silnik wentylatora skraplacza (30) jest łatwo dostępny po przez zdemontowanie kratki ochronnej. Zewnętrzna chłodnica wykorzystuje najnowszą wzmocnioną konstrukcję (31). Jest pochylona pod kątem w celu zabezpieczenia przed niekorzystnymi warunkami atmosferycznymi.

Każde urządzenie zaprojektowane jest do pracy przy przepływie pionowym i poziomym (32). Komora powietrza powrotnego może zawierać również ekonomizer (33) który zapewnia dopływ świeżego powietrza bez użycia samej klimatyzacji.

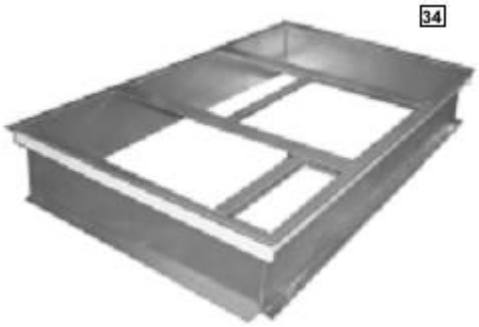

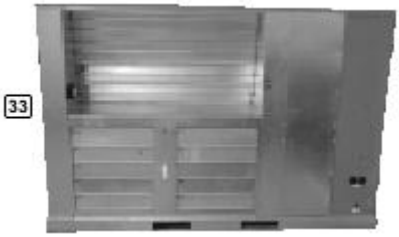

Podstawa dachowa (34) nakładane jest przez włożenie odpowiednich zaczepów po przeciwległych rogach, co sprawia montaż bardzo łatwym i szybkim.

NOMINALNE DANE

NOMINALNE DANE MODELI [52.8-87.9 kW]			
Model SKNL-B Series	**B180NL29E**	**B240NM33E**	**B300NM39E**
Wydajność chłodzenia			
Wydajność chłodzenia brutto [kW]	46.88	60.36	77.94
EER/SEER	11.5/NA	11.7/NA	10.6/NA
Nominalny przepływ[m3/min]	145	187	232
Wydajność chłodzenia [kW]	45.71	58.6	74.42
Odczuwalna wydajność chłodzenia [kW]	34.34	43.31	54.73
Ukryta wydajność [kW]	11.37	15.29	19.69
Integrated Part Load Value3 Zintegrowana wartość ładunku	13.8	13.8	12.4
Moc systemu netto [kW]	13.46	17.14	24.07
Wydajność grzania (gazowe\elektryczne)4			
Wejściowa moc grzewcza [kW] (1 stopień/2 stopień)	42.48/84.97	48.34/96.69	58.6/117.2
Wyjściowa moc grzewcza [kW] (1 stopień/2 stopień)	34.43/68.85	39.12/78.23	47.47/94.93
Zakres wzrostu temp. [°C]	16.7/33.3	13.9/30.6	13.9/30.6
Sprawność (%)	81	81	81
Ilość palników	14	14	14
Ilość stopni/biegów	2	2	2
Rozmiar rurki gazowej [mm]	19	19	19

Kompressor			
Numer/Typ	2/Scroll	2/Scroll	2/Scroll
Głośność (dB)	91	91	92
Zewnętrzna węrzownica —Typ żebrowy (FIN)	Żaluzjowy	Żaluzjowy	Żaluzjowy
Rodzaj rurki	Rifled	Rifled	Rifled
Rozmiar rurki [mm]	9.5	9.5	9.5
Czołowa powierzchnia. [m2]	4.95	4.95	4.95
Typ wewnętrznej chłodnicy	**Zakryta**	**Zakryta**	**Zakryta**
Typ rurki	Rifled	Rifled	Rifled
Rozmiar rurki [mm]	9.5	9.5	9.5
Powierzcnia. [m2]	2.48	2.48	2.48
Rows / FPI [FPcm]	7	5	6
Kocntrola chłodziwa	Zawór TX	Zawór TX	Zawór TX
Rozmaiar połączenia drenu kondensatu [mm]	25.4	25.4	25.4
Typ zewnętrznego wentylatora	**Śmigło**	**Śmigło**	**Śmigło**
Rozmiar [mm]	609.6	609.6	609.6
Tryb pract/bieg	Direct/1	Direct/1	Direct/1
CFM [m3/min]	214	265	265
Typ silnika/MOC	4 at 1/3 HP	6 at 1/3 HP	6 at 1/3 HP
Obroty RPM	1075	1075	1075
Wewn. Wentylator	Odśrodkowy	Odśrodkowy	Odśrodkowy
Rozmiar. [mm]	457x229	457x229	457x229
Typ/prędkości	Belt/Zmienna	Belt/Zmienna	Belt/Zmienna
Ilość silników	1	1	1
Moc HP	3	7 1/2	10
Obroty RPM	1725	1725	1725
Rozmiar Ramy silnika	56	213	215
Typ Filtra	Stały	Stały	Stały
NA wyposażeniu	Yes	Yes	Yes
Rekomendowany rozmiar [mm x mm x mm]	51x635x508	51x635x508	51x635x508
Ilość wsadu (Sys. 1/Sys. 2) [g]	5812/5982	11397/9384	9611/10121
Waga			
Waga netto [kg]	894	1062	1095
Waga brutto [kg]	939	1107	1140

Legenda - dane serii SKNL-B

1. Wydajność chłodzenia wynosi ok 35^{0}C. Pojemność brutto nie obejmuje efektu grzania silnika wentylatora. Pojemność netto AHR obejmuje efekt grzania silnika wentylatora. Urządzenie przystosowane do pracy z 20% mocy znamionowej.
2. ERP/SEER wyznaczono w warunkach AHR
3. Zintegrowana wartość obciążenia jest przy temperaturze 35^{0}C, z kapilarą

4. Dopuszczalne ustawienia mocy grzewczej i dane ocena zostały ustalone i zatwierdzone w warunkach laboratoryjnych badania przy użyciu American National Standard Institute Standards. Oceny podane są na wysokości do 2000 metrów. Na wysokościach powyżej 2000 metrów, wskaźniki powinny być zmniejszone w tempie 4% na każde 300m nad poziomem morza .
5. Testowanie zgodnie z procedurą AHRI Standard 270.

Dane wydajnościowe brutto – B180

Wchodzące powietrze wewn. [26.7°C] dBE										
wbE			[21.7°C]			[19.4°C]			[17.2°C]		
m3/min			170	145	113	170	145	113	145	145	113
DR ①			0.05	0.08	0.13	0.05	0.08	0.13	0.05	0.08	0.13
Zewn. Temp.tpowietrza suchego. [°C]	23.9	Moc całkowita [kW]	57.7	56.0	53.7	54.1	52.5	50.4	51.9	50.3	48.3
		Moc odczuwalna [kW]	35.7	31.4	31.4	43.0	38.2	38.2	48.6	43.5	43.5
		Moc wejściowa [kW]	9.8	9.6	9.5	9.6	9.5	9.3	9.5	9.3	9.2
	26.7	Moc całkowita [kW]	56.5	54.8	52.6	52.9	51.3	49.3	50.6	49.1	47.1
		Moc odczuwalna [kW]	35.1	30.8	30.8	42.4	37.7	37.7	48.0	42.9	42.9
		Moc wejściowa [kW]	10.4	10.2	10.0	10.2	10.1	9.9	10.1	9.9	9.7
	29.4	Moc całkowita [kW]	55.1	53.4	51.3	51.5	50.0	48.0	49.2	47.8	45.9
		Moc odczuwalna [kW]	34.4	30.2	30.2	41.7	37.1	37.1	47.3	42.3	42.3
		Moc wejściowa [kW]	11.0	10.8	10.6	10.8	10.7	10.5	10.7	10.5	10.3
	32.2	Moc całkowita [kW]	53.6	[52.0]	50.0	50.1	48.6	46.6	47.8	46.4	44.5
		Moc odczuwalna [kW]	33.6	29.5	29.5	40.9	36.4	36.4	46.5	41.7	41.7
		Moc wejściowa [kW]	11.7	11.5	11.3	11.5	11.4	11.1	11.4	11.2	11.0
	35	Moc całkowita [kW]	50.5	48.9	47.0	46.9	45.5	43.7	44.6	43.2	41.5
		Moc odczuwalna [kW]	31.9	28.1	28.1	39.2	34.9	34.9	44.6	40.2	40.2
		Moc wejściowa [kW]	13.2	13.0	12.8	13.1	12.9	12.6	12.9	12.7	12.5
	37.8	Moc całkowita [kW]	50.5	48.9	47.0	46.9	45.5	43.7	44.6	43.2	41.5
		Moc odczuwalna [kW]]	31.9	28.1	28.1	39.2	34.9	34.9	44.6	40.2	40.2
		Moc wejściowa [kW]	13.2	13.0	12.8	13.1	12.9	12.6	12.9	12.7	12.5
	40.6	Moc całkowita [kW]	48.7	47.2	45.4	45.2	43.8	42.0	42.8	41.5	39.9
		Moc odczuwalna [kW]]	31.0	27.2	27.2	38.3	34.1	34.1	42.8	39.3	39.3
		Moc wejściowa [kW]	14.1	13.9	13.6	13.9	13.7	13.4	13.8	13.6	13.3
	43.3	Moc całkowita [kW]	46.9	45.4	43.6	43.3	42.0	40.3	41.0	39.8	38.2
		Moc odczuwalna [kW]]	29.9	26.3	26.3	37.3	33.2	33.2	41.0	38.4	38.2
		Moc wejściowa [kW]	15.0	14.7	14.5	14.8	14.6	14.3	14.7	14.4	14.2
	46.1	Moc całkowita [kW]	44.9	43.6	41.8	41.4	40.1	38.5	39.1	37.9	36.4
		Moc odczuwalna [kW]]	28.9	25.4	25.4	36.2	32.3	32.3	39.1	37.5	36.4
		Moc wejściowa [kW]	15.9	15.7	15.4	15.8	15.5	15.2	15.6	15.4	15.1
	48.9	Moc całkowita [kW]	42.9	41.6	39.9	39.3	38.1	36.6	37.0	35.9	34.5
		Moc odczuwalna [kW]]	27.7	24.4	24.4	35.0	31.3	31.3	37.0	35.9	34.5
		Moc wejściowa [kW]	16.9	16.7	16.4	16.8	16.5	16.2	16.6	16.4	16.1

DR – współczynnik podciśnienia dBE – wlot suchego powietrza
wBE – wlot mokrego powietrza

Dane wydajnościowe brutto – B240

Wchodzące powietrze wewn. [26.7°C] dbE										
wbE			[21.7°C]			[19.4°C]			[17.2°C]		
m3/min			210	188	142	210	188	142	210	188	142
DR ①			0.09	0.11	0.17	0.09	0.11	0.17	0.09	0.11	0.17
Zewn. Temp. powietrza suchego. [°C]	23.9	Moc całkowita [kW]	70.2	68.7	65.7	66.2	64.8	62.0	63.1	61.8	59.0
		Moc odczuwalna [kW]	41.6	38.0	38.0	50.9	46.9	46.9	57.9	53.6	53.6
		Moc wejściowa [kW]	12.2	12.1	11.8	12.0	11.9	11.6	11.8	11.7	11.5
	26.7	Moc całkowita [kW]	69.4	68.0	65.0	65.5	64.1	61.3	62.3	61.1	58.3
		Moc odczuwalna [kW]	41.3	37.8	37.8	50.7	46.7	46.7	57.7	53.4	53.4
		Moc wejściowa [kW]	12.9	12.8	12.5	12.8	12.6	12.4	12.6	12.5	12.2
	29.4	Moc całkowita [kW]	68.5	67.0	64.0	64.5	63.1	60.3	61.4	60.1	57.4
		Moc odczuwalna [kW]	41.0	37.4	37.4	50.3	46.3	46.3	57.3	53.1	53.1
		Moc wejściowa [kW]	13.8	13.6	13.3	13.6	13.4	13.2	13.4	13.3	13.0
	32.2	Moc całkowita [kW]	67.2	65.8	62.9	63.3	62.0	59.2	60.2	58.9	56.3
		Moc odczuwalna [kW]	40.4	36.9	36.9	49.8	45.9	45.9	56.8	52.6	52.6
		Moc wejściowa [kW]	14.6	14.5	14.2	14.4	14.3	14.0	14.3	14.1	13.8
	35	Moc całkowita [kW]	65.8	64.4	61.6	61.8	60.5	57.8	58.7	57.5	54.9
		Moc odczuwalna [kW]	39.7	36.3	36.3	49.1	45.2	45.2	56.1	52.0	52.0
		Moc wejściowa [kW]	15.5	15.4	15.0	15.4	15.2	14.9	15.2	15.0	14.7
	37.8	Moc całkowita [kW]	64.1	62.8	60.0	60.1	58.9	56.3	57.0	57.0	53.3
		Moc odczuwalna [kW]	38.9	35.5	35.5	48.2	44.5	44.5	55.3	55.3	51.2
		Moc wejściowa [kW]	16.5	16.3	16.0	16.3	16.2	15.8	16.2	16.2	15.6
	40.6	Moc całkowita [kW]	62.2	60.9	58.2	58.2	57.0	54.5	55.1	53.9	51.5
		Moc odczuwalna [kW]	37.9	34.7	34.7	47.2	43.6	43.6	54.3	50.3	50.3
		Moc wejściowa [kW]	17.5	17.3	17.0	17.3	17.2	16.8	17.2	17.0	16.6
	43.3	Moc całkowita [kW]	60.0	58.8	56.2	56.1	54.9	52.4	52.9	51.8	49.5
		Moc odczuwalna [kW]	36.8	33.6	33.6	46.1	42.5	42.5	52.9	49.3	49.3
		Moc wejściowa [kW]	18.6	18.4	18.0	18.4	18.2	17.8	18.3	18.1	17.7
	46.1	Moc całkowita [kW]	57.6	57.6	53.9	53.7	52.6	50.2	50.5	49.5	47.3
		Moc odczuwalna [kW]	35.5	35.5	32.5	44.9	41.4	41.4	50.5	48.1	47.3
		Moc wejściowa [kW]	19.7	19.7	19.1	19.5	19.3	18.9	19.4	19.2	18.8
	48.9	Moc całkowita [kW]	55.0	53.9	51.5	51.0	50.0	47.8	47.9	46.9	44.8
		Moc odczuwalna [kW]	34.1	31.2	31.2	43.4	40.1	40.1	47.9	46.8	44.8
		Moc wejściowa [kW]	20.9	20.7	20.2	20.7	20.5	20.1	20.6	20.3	19.9

DR – współczynnik podciśnienia dBE – wlot suchego powietrza
wBE – wlot mokrego powietrza

Dane wydajnościowe brutto – 300

Wchodzące powietrze wewn. [26.7°C] dbE ①										
wbE			[21.7°C]			[19.4°C]			[17.2°C]		
m3/min			272	232	181	272	232	181	272	232	181
DR ①			0.04	0.08	0.13	0.04	0.08	0.13	0.04	0.08	0.13
Zewn. Temp. powietrza suchego. [°C]	23.9	Moc całkowita [kW]	94.6	91.7	88.1	89.3	86.6	83.2	86.1	83.5	80.2
		Moc odczuwalna [kW]	57.9	50.7	50.7	70.0	62.1	62.1	79.0	70.6	70.6
		Moc wejściowa [kW]	17.0	16.7	16.4	16.7	16.4	16.1	16.4	16.1	15.8
	26.7	Moc całkowita [kW]	92.7	89.9	86.3	87.4	84.8	81.4	84.2	81.7	78.4
		Moc odczuwalna [kW]	56.9	49.9	49.9	69.0	61.3	61.3	78.0	69.7	69.7
		Moc wejściowa [kW]	17.9	17.7	17.3	17.6	17.4	17.0	17.3	17.1	16.7
	29.4	Moc całkowita [kW]	90.6	87.8	84.4	85.3	82.7	79.4	82.1	79.6	76.4
		Moc odczuwalna [kW]	55.8	49.0	49.0	67.9	60.4	60.4	76.9	68.8	68.8
		Moc wejściowa [kW]	18.9	18.7	18.3	18.6	18.4	18.0	18.4	18.1	17.7
	32.2	Moc całkowita [kW]	88.2	85.6	82.2	82.9	80.4	77.2	79.7	77.3	74.2
		Moc odczuwalna [kW]	54.7	48.0	48.0	66.7	59.3	59.3	75.8	67.8	67.8
		Moc wejściowa [kW]	20.0	19.7	19.3	19.7	19.4	19.1	19.4	19.1	18.8
	35	Moc całkowita [kW]	85.6	83.1	79.8	80.3	77.9	74.8	77.1	74.8	71.8
		Moc odczuwalna [kW]	53.4	46.9	46.9	65.5	58.2	58.2	74.5	66.7	66.7
		Moc wejściowa [kW]	21.2	20.8	20.4	20.9	20.6	20.2	20.6	20.3	19.9
	37.8	Moc całkowita [kW]	82.9	80.4	77.1	77.6	75.2	72.2	74.4	72.1	69.2
		Moc odczuwalna [kW]	52.1	45.7	45.7	64.2	57.1	57.1	73.2	65.5	65.5
		Moc wejściowa [kW]	22.4	22.0	21.6	22.1	21.7	21.3	21.8	21.5	21.0
	40.6	Moc całkowita [kW]	79.8	77.4	74.3	74.5	72.3	69.4	71.3	71.3	66.4
		Moc odczuwalna [kW]	50.6	44.5	44.5	62.7	55.8	55.8	71.3	71.3	64.3
		Moc wejściowa [kW]	23.6	23.3	22.8	23.3	23.0	22.6	23.1	23.1	22.3
	43.3	Moc całkowita [kW]	76.6	70.9	71.3	71.3	69.1	66.4	68.1	66.0	63.4
		Moc odczuwalna [kW]	49.1	41.8	43.2	61.2	54.5	54.5	68.1	63.0	63.0
		Moc wejściowa [kW]	25.0	26.0	24.1	24.7	24.3	23.8	24.4	24.0	23.6
	46.1	Moc całkowita [kW]	73.1	70.9	68.1	67.8	69.1	63.1	64.6	62.7	60.2
		Moc odczuwalna [kW]	47.5	41.8	41.8	59.5	54.5	53.1	64.6	61.6	60.2
		Moc wejściowa [kW]	26.4	26.0	25.5	26.1	24.3	25.2	25.8	25.4	24.9
	48.9	Moc całkowita [kW]	69.4	67.3	64.6	64.1	69.1	59.7	60.9	59.1	56.7
		Moc odczuwalna [kW]	45.7	40.3	40.3	57.8	54.5	51.6	60.9	59.1	56.7
		Moc wejściowa [kW]	27.8	27.4	26.9	27.5	24.3	26.6	27.3	26.8	26.3

DR – współczynnik podciśnienia dBE – wlot suchego powietrza
wBE – wlot mokrego powietrza

Wydajność przepływu powietrza— [52.8 kW]–50 Hz–Przepływ boczny

Przepływ powietrza m3/min	Model SKNL-B180 Napięcie 380-415 — 3 Fazy 50 Hz																													
	Zewnętrzne ciśnienie statyczne— [kPa]																													
	0,02 [kPa]		0,05		0,07		0,1		0,12		0,15		0,17		0,2		0,22		0,25		0,27		0,3		0,32		0,35		0,37		0,4	
	RPM	W	RPM	W	RPM	W	RPM	W	RPM	W	RPM	W	RPM	W	RPM	W	RPM	W	RPM	W	RPM	W	RPM	W	RPM	W	RPM	W	RPM	W	RPM	W
113							489	1014	518	1097	546	1180	573	1265	600	1352	626	1439	650	1528	674	1618	698	1710	720	1803	741	1897	762	1993	782	2090
119							498	1073	527	1158	555	1244	582	1331	608	1420	633	1510	657	1601	681	1694	704	1788	726	1883	747	1980	767	2078	787	2177
125							517	1135	536	1223	563	1311	590	1401	615	1492	640	1584	665	1678	688	1773	710	1869	732	1967	753	2066	772	2166	791	2268
130					488	1113	517	1201	545	1291	572	1382	598	1474	623	1567	648	1662	672	1758	695	1855	717	1954	738	2054	758	2156	778	2258		
136					498	1180	526	1271	554	1363	580	1456	606	1550	631	1646	656	1743	679	1842	701	1942	723	2043	744	2145	764	2249	783	2354		
142					508	1251	536	1344	563	1438	589	1534	615	1631	639	1729	663	1828	686	1929	708	2031	730	2135	750	2240	770	2346	789	2453		
147			489	1231	518	1325	545	1421	572	1517	598	1615	623	1714	648	1815	671	1917	694	2020	715	2125	736	2231	756	2440	776	2447				
153			500	1307	528	1403	555	1501	582	1600	607	1700	632	1802	656	1905	679	2009	701	2115	723	2222	743	2330	763	2440	782	2551				
159	482	1289	510	1386	538	1485	565	1585	591	1686	616	1789	641	1893	664	1998	687	2105	709	2213	730	2323	750	2433	769	2545	788	2659				
164	493	1369	521	1469	548	1570	575	1672	601	1776	625	1881	649	1988	673	2095	695	2205	716	2315	744	2427	757	2540	776	2654						
170	504	1453	532	1555	559	1659	585	1763	610	1870	635	1977	658	2086	681	2196	703	2308	724	2420	744	2535	764	2650	783	2767						

Legenda: kolor niewyszarzony – napęd lewa stona (L), wyszarzony – napęd prawa strona (M)

Zespół napędowy	L						M					
Moc silnika [W]	2237.1						3728.5					
Napęd dmuchawy	BK100H						BK105H					
Napęd silnika	1VP-44						1VP-56					
Stopnie obrotów	1	2	**3**	4	5	6	1	2	3	**4**	5	6
RPM [obr/min]	620	592	**565**	538	510	481	789	764	736	**708**	679	652

Pogrubioną czcionką oznaczone są nastawy fabryczne. Nie ustawiać silnika poniżej obrotów minimalnych. Dane przy wylocie poziomym – należy dodać rezystancję do kanału wylotowego w celu ustalenia ciśnienia statycznego.

Opór powietrzny komponentów - model 52.8 kW

m3/min	113	119	125	130	136	142	147	153	159	164	170
	Opór [kPa]										
Wet Coil Wężownica skraplacza ?	[.00]	[.00]	[.00]	[.01]	[.01]	[.01]	[.01]	[.01]	[.01]	[.02]	[.02]
Downflow Dolny przepływ	[.01]	[.01]	[.01]	[.01]	[.01]	[.01]	[.01]	[.01]	[.01]	[.01]	[.01]
Downflow Economizer Dolny ekonomizer Przepustnica Otwarta	[.02]	[.02]	[.02]	[.02]	[.02]	[.02]	[.02]	[.03]	[.03]	[.03]	[.03]
Horizontal Economizer Poziomy Ekonomizer Nawilżacz otwarty Przepustnica Otwarta	[.00]	[.00]	[.00]	[.00]	[.00]	[.00]	[.00]	[.00]	[.00]	[.01]	[.01]
Ekonomizer Grill RXRN-AD80 or RXRN-AD81 & Transition RXMC-CJ07	[.01]	[.02]	[.03]	[.04]	[.05]	[.06]	[.07]	[.08]	[.09]	[.10]	[.11]

W celu określenia całkowitego ciśnienia statycznego należy dodać oprór statyczny urządzeń prowadzących do kanałów wylotowych

Czynniki korygujące przepływ

Rzeczywisty — m3/min	113	119	125	130	136	142	147	153	159	164	170
Moc całkowita	0.96	0.97	0.97	0.98	0.99	1.00	1.00	1.01	1.02	1.02	1.03
Moc odczuwalna	0.85	0.88	0.91	0.93	0.96	0.99	1.01	1.04	1.07	1.10	1.12
Moc wejściowa	0.98	0.99	0.99	0.99	1.00	1.00	1.00	1.01	1.01	1.01	1.02

Dane przepływu – model 70.3 kW

Przepływ powietrza m3/min	Model SKNL-B240 Napięcie 380-415 — 3 Fazy 50 Hz																																	
	Zewnętrzne ciśnienie statyczne— [kPa]																																	
	[.02] kPa		[.05]		[.07]		[.10]		[.12]		[.15]		[.17]		[.20]		[.22]		[.25]		[.27]		[.30]		[.32]		[.35]		[.37]		[.40]		[.42]		[.45]		[.47]	
	RPM	W	RPM	W	RPM	W	RPM	W	RPM	W	RPM	W	RPM	W	RPM	W	RPM	W	RPM	W	RPM	W	RPM	W	RPM	W	RPM	W	RPM	W	RPM	W	RPM	W	RPM	W
142							530	1286	558	1406	585	1529	613	1654	640	1782	667	1912	694	2045	721	2180	747	2318	774	2459	800	2602	826	2747	852	2895	878	3045	904	3198	929	3354
147							540	1356	568	1479	595	1604	622	1731	649	1862	684	1912	702	2129	728	2267	754	2407	780	2550	806	2695	832	2843	858	2993	883	3146	909	3301	934	3458
153							551	1434	578	1559	604	1686	631	1816	657	1948	684	2083	727	2221	736	2361	762	2503	787	2648	813	2796	838	2946	864	3098	889	3253	914	3411	938	3571
159					535	1394	561	1519	588	1646	614	1776	640	1908	667	2043	701	2180	727	2320	744	2462	769	2607	795	2754	820	2904	845	3056	870	3211	894	3368	919	3528		
164					546	1484	572	1611	598	1741	624	1873	650	2007	676	2144	701	2284	727	2426	752	2462	777	2717	802	2867	827	3019	851	3173	876	3330	900	3490	924	3652		
170			531	1455	557	1581	583	1711	609	1842	635	1977	660	2114	695	2253	711	2395	736	2539	760	2686	785	2835	810	2987	834	3141	858	3298	882	3457	906	3619	930	3784		
176			543	1557	569	1686	595	1818	620	1952	645	2088	670	2227	695	2369	720	2395	745	2659	769	2809	793	2960	818	3114	842	3271	865	3430	889	3592	913	3756	936	3922		
181	530	1538	556	1667	581	1798	606	1932	631	2068	656	2207	681	2348	705	2492	730	2638	754	2787	778	2939	802	3093	826	3249	849	3408	873	3569	896	3733	919	3900				
187	543	1652	568	1783	593	1917	618	2053	643	2192	667	2333	691	2476	716	2623	740	2771	763	2922	787	3076	811	3232	834	3391	857	3552	880	3716	903	3882	926	4051				
193	556	1774	581	1907	606	2043	630	2182	654	2323	678	2466	702	2612	726	2760	750	2911	773	3065	797	3221	820	3379	843	3540	866	3704	896	3870	911	4038	933	4209				
198	570	1903	594	2039	618	2177	642	2318	666	2461	690	2607	713	2755	737	2906	760	3059	783	3215	797	3373	829	3534	852	3697	874	3863	896	4031	919	4202						
204	584	2040	607	2177	631	2318	655	2461	678	2606	702	2754	725	2905	748	3058	771	3213	793	3372	816	3532	838	3695	861	3861	883	4029	905	4199	926	4372						
210	597	2183	621	2323	644	2466	668	2611	678	2759	714	2910	736	3062	759	3218	782	3375	804	3536	826	3699	848	3864	870	4032	892	4202	4375	4375	935	4550						
	L						M												N																	

Zespół napędowy	L						M						N (field installed only)					
Moc silnika [W]	[3728.5]						[5592.7]						[5592.7]					
Napęd dmuchawy	BK130H						BK130H						BK120H					
Napęd silnika	1VP-56						1VP-71						1VP-71					
Stopnie obrotów	1	2	3	4	5	6	1	2	3	4	5	6	1	2	3	4	5	6
RPM [obr/min]	639	619	598	575	575	530	783	759	736	713	690	666	936	909	881	854	826	799

Opór powietrzny komponentów - model 70,3 kW

m3/min	142	142	153	159	164	170	176	176	176	193	198	204	204
	Opór [kPa]												
Wężownica skraplacza	[.00]	[.00]	[.00]	[.00]	[.00]	[.00]	[.00]	[.00]	[.00]	[.00]	[.00]	[.00]	[.00]
Wolny wylot	[.01]	[.01]	[.01]	[.01]	[.01]	[.01]	[.01]	[.01]	[.01]	[.02]	[.02]	[.02]	[.02]
Dolny ekonomizer Przepustnica Otwarta Nawilżacz Otwarty	[.02]	[.02]	[.03]	[.03]	[.03]	[.03]	[.03]	[.04]	[.04]	[.04]	[.04]	[.04]	[.05]
Poziomy Ekonomizer Nawilżacz otwarty Przepustnica Otwarta	[.00]	[.00]	[.00]	[.00]	[.01]	[.01]	[.01]	[.01]	[.01]	[.01]	[.01]	[.01]	[.02]
Ekonomizer Grill RXRN-AD80 or RXRN-AD81 & Transition RXMC-CJ07	[.06]	[.07]	[.08]	[.09]	[.10]	[.11]	[.11]	[.12]	[.13]	[.14]	[.15]	[.16]	[.17]
Ekonomizer Grill RXRN-AD86 & Transition RXMC-CK08	Nie dotyczy	Nie dotyczy	Nie dotyczy	Nie dotyczy	Nie dotyczy	Nie dotyczy	Nie dotyczy	Nie dotyczy	Nie dotyczy	[.08]	[.09]	[.09]	[.10]

Czynniki korygujące przepływ

Rzeczywisty — m3/min	142	142	153	159	164	170	176	181	187	193	198	204	210
Moc całkowita	0.96	0.96	0.97	0.97	0.98	0.98	0.99	0.99	1.00	1.00	1.01	1.02	1.02
Moc odczuwalna	0.83	0.85	0.87	0.90	0.92	0.94	1.00	0.98	1.00	1.00	1.04	1.01	1.08
Moc wejściowa	0.98	0.98	0.99	0.99	0.99	0.94	0.96	0.98	1.00	1.02	1.04	1.06	1.01

Dane przepływu – model 87.0 kW 50Hz – przepływ boczny

Przepływ powietrza m3/min	Model Napięcie SKNL-B300 Napięcie 380-415 — 3 Fazy 50 Hz																															
	Zewnętrzne ciśnienie statyczne— [kPa]																															
	.02		[.05]		[.07]		[.10]		[.12]		[.15]		[.17]		[.20]		[.22]		[.25]		[.27]		[.30]		[.32]		[.35]		[.37]		[.40]		[.42]	
	RPM	W	RPM	W	RPM	W	RPM	W	RPM	W	RPM	W	RPM	W	RPM	W	RPM	W	RPM	W	RPM	W	RPM	W	RPM	W	RPM	W	RPM	W	RPM	W
181													685	2498	708	2642	731	2782	753	2919	774	3051	795	3180	815	3306	835	3427	854	3544	872	3658	890	3768
187											674	2475	697	2624	720	2768	742	2910	763	3047	784	3180	805	3310	825	3436	844	3557	862	3676	881	3790	898	3901
193											686	2608	709	2757	731	2903	753	3045	774	3182	795	3316	815	3447	834	3573	853	3696	871	3815	889	3929	906	4041
198									676	2595	699	2749	721	2899	743	3045	764	3187	785	3326	805	3460	835	3591	844	3718	862	3842	880	3961	897	4077		
204							665	2584	689	2743	711	2897	733	3048	755	3194	775	3337	796	3476	816	3612	835	3743	853	3871	871	3995	889	4115	906	4231		
210							679	2739	701	3061	724	3053	745	3204	766	3351	787	3495	807	3635	826	3771	845	3903	863	4031	881	4156	898	4277				
215					669	2738	692	3071	714	3061	736	3216	757	3368	778	3516	798	3660	818	3801	837	3937	855	4070	873	4031	890	4325						
221					683	2907	705	3071	727	3231	749	3387	770	3540	790	3688	809	3833	829	3974	847	4112	865	4245	882	4375	899	4325						
227			674	2915	697	3084	719	3248	740	3409	761	3566	782	3719	802	3868	821	4014	840	4156	858	4294	875	4428	892	4558								
232	666	2926	688	3099	711	3268	732	3433	753	3595	774	3752	794	3906	813	4056	832	4202	851	4345	868	4483	886	4618	902	4749								
238	680	3117	703	3290	725	3460	746	3626	767	3788	787	3946	806	4303	825	4251	844	4398	862	4541	879	4680	896	4816										
243	695	3315	717	3489	739	3659	759	3826	780	3989	800	4147	819	4303	837	4454	855	4601	862	4745	890	4885												
249	710	3521	731	3695	753	3866	773	4034	793	4197	812	4356	831	4512	849	4664	867	4812	884	4957	901	5097												
255	725	3734	746	3909	767	4081	787	4249	806	4413	825	4573	844	4729	861	4882	879	5031	895	5176														
260	740	3955	760	4131	781	4303	800	4472	820	4636	838	4797	856	4954	873	5108	890	5257																
266	755	4184	775	4360	795	4533	814	4702	833	4868	851	5029	869	5187	886	5341	902	5491																
272	770	4420	790	4597	809	4771	828	4941	846	5106	864	5269	881	5427	898	5581																		
	L		M																														

Legenda: kolor niewyszarzony – napęd lewa stona (L), wyszarzony – napęd prawa strona (M)

Zespół napędowy	L						M					
Moc silnika [W]	5592.7						7457.0					
Napęd dmuchawy	BK130H						BK120H					
Napęd silnika	1VP-71						1VP-75					
Stopnie obrotów	1	2	3	4	5	6	1	2	3	4	5	6
RPM [obr/min]	779	756	733	710	687	665	903	879	853	828	803	777

Opór powietrzny komponentów - model 87,9 kW

Przepływ [m3/min]	181	187	193	198	204	210	215	221	227	232	238	243	249	255	255	266	272
	Opór [kPa]																
Wężownica skraplacza	[.00]	[.00]	[.01]	[.01]	[.01]	[.01]	[.01]	[.01]	[.02]	[.02]	[.02]	[.02]	[.02]	[.03]	[.03]	[.03]	[.03]
Dolny wylot	[.01]	[.01]	[.02]	[.02]	[.02]	[.02]	[.02]	[.03]	[.03]	[.03]	[.03]	[.04]	[.04]	[.04]	[.05]	[.05]	[.05]
Ekonomizer Dolny wylot R.A. Damper Open	[.04]	[.04]	[.04]	[.04]	[.04]	[.05]	[.05]	[.05]	[.05]	[.06]	[.06]	[.06]	[.06]	[.07]	[.07]	[.07]	[.07]
Ekonomizer Poziomo R.A. Damper Open	[.01]	[.01]	[.01]	[.01]	[.01]	[.02]	[.02]	[.02]	[.02]	[.02]	[.02]	[.02]	[.03]	[.03]	[.03]	[.03]	[.03]
Ekonomizer Grill RXRN-AD80 lub RXRN-AD81 & Transition RXMC-CK08	[.06]	[.07]	[.08]	[.09]	[.09]	[.10]	[.11]	[.12]	[.12]	[.13]	[.14]	[.15]	[.15]	[.16]	[.17]	[.18]	[.19]
Ekonomizer Grill RXRN-AD80 lub RXRN-AD81 & Transition RXMC-CL09	Nie dotyczy	Nie dotyczy	Nie dotyczy	Nie dotyczy	Nie dotyczy	Nie dotyczy	Nie dotyczy	Nie dotyczy	Nie dotyczy	Nie dotyczy	Nie dotyczy	Nie dotyczy	Nie dotyczy	[.08]	[.09]	[.10]	[.11]

Czynniki korygujące przepływ

Rzeczywisty m3/min	181	187	193	198	204	210	215	221	227	232	238	243	249	255	260	266	272
Moc całkowita	0.96	0.96	0.97	0.97	0.98	0.98	0.99	0.99	1.00	1.00	1.00	1.01	1.01	1.02	1.02	1.03	1.03
Moc odczuwalna	0.85	0.87	0.88	0.90	0.92	0.94	0.95	0.97	0.99	1.00	1.02	1.04	1.06	1.07	1.09	1.11	1.12
Moc wejściowa	0.98	0.98	0.98	0.99	0.99	0.99	0.99	1.00	1.00	1.00	1.00	1.00	1.01	1.01	1.01	1.01	1.01

Dane elektryczne seria SKNL-B

		B180NL	B240NM	B300NM
Jednostka	Zakres napięcia zasilającego [V]	342-456	342-456	342-456
	Napięcie	380/415	380/415	380/415
	Minimalne obciążenie obwoduprądowe [A]	38/38	54/54	63/63
	Minimalne zabezpieczenie nadprądowe	45/45	60/60	70/70
	Maksymalne zabezpieczenie nadprądowe	45/45	70/70	80/80
Silnik sprężarki	Ilość	2	2	2
	Napięcie	380/415	380/415	380/415
	Ilość faz	3	3	3
	RPM [obr/min]	3450	3450	3450
	Moc, Compressor 1 [KM]	7	10	11 1/2
	prąd uruchom. (RLA), Kompresor. 1	12.2/12.2	17.9/17.9	18.6/18.6
	Prąd chwilowy zwarcia - zatrzymania wirnika (LRA), Kompresor. 1	101/101	118/118	118/118
	Moc, Kompresor 2 [KM]	7	7 1/2	11 1/2
	Prąd (RLA), Kompresor 2	12.2/12.2	14.7/14.7	18.6/18.6
	Prąd (LRA), Kompresor 2	101/101	95/95	118/118
Silnik skraplacza	Ilość	4	6	6
	Napięcie	380/415	380/415	380/415
	Ilość faz	3	1	1
	Moc KM	1/3	1/3	1/3
	Maks. Pobór prądu (FLA, każdy)	1.4/1.4	1.4/1.4	1.4/1.4
	Prąd chwilowy zwarcia - zatrzymania wirnika(LRA, każdy)	2.4/2.4	2.4/2.4	2.4/2.4
Wentylator parownika	Ilość	1	1	1
	Napięcie	380/415	380/415	380/415
	Ilość faz	3	3	3
	Moc KM	3	7 1/2	10
	Maks. Pobór prądu (FLA, każdy)	4.6/4.6	08/08	12.5/12.5
	Prąd chwilowy zwarcia - zatrzymania wirnika(LRA, każdy)	38.1/38.1	67/67	74.6/74.6

Zespół – część grzewcza i część chłodząca – seria SKNL-B

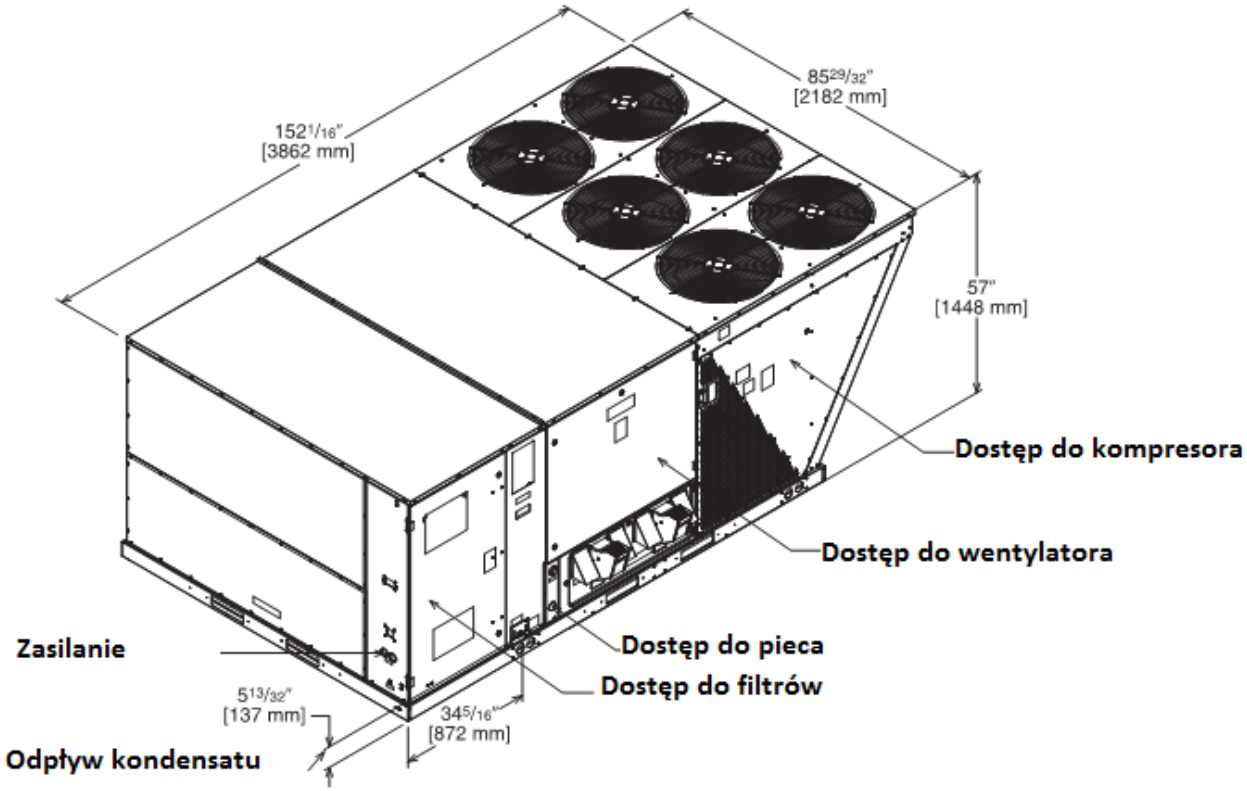

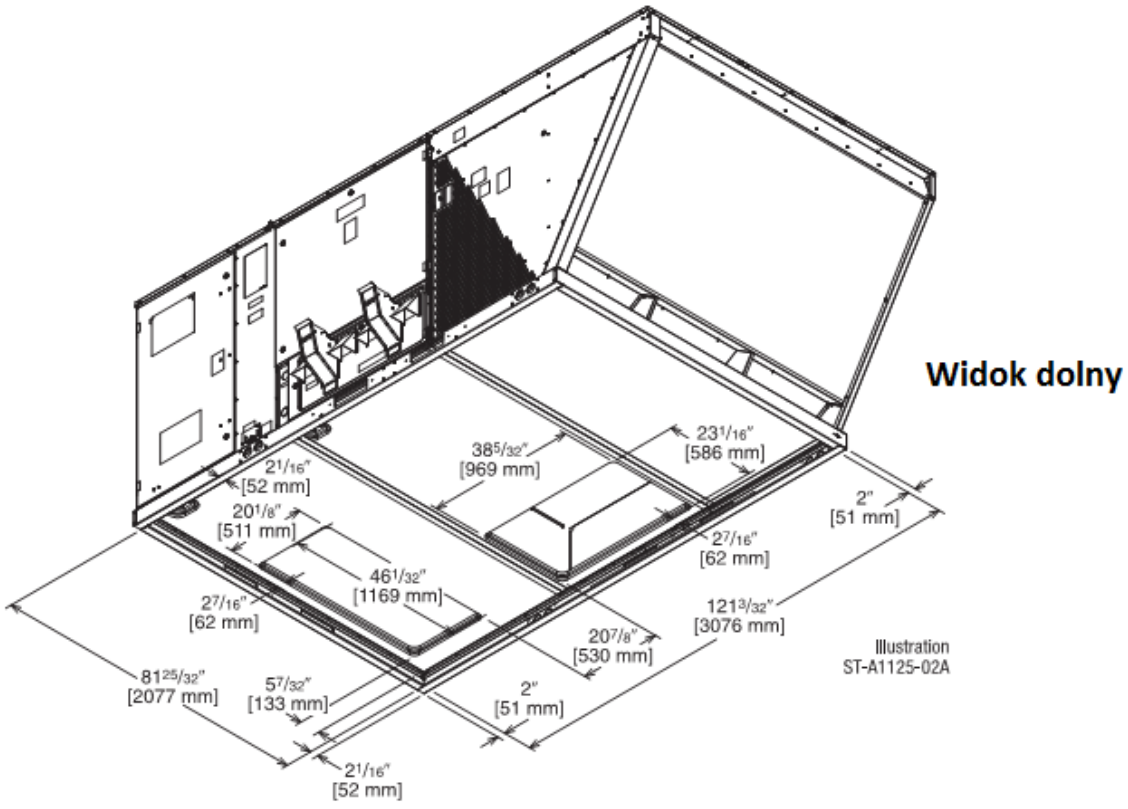

Zasilania i powrotu Wymiary dla zastosowań poziomych

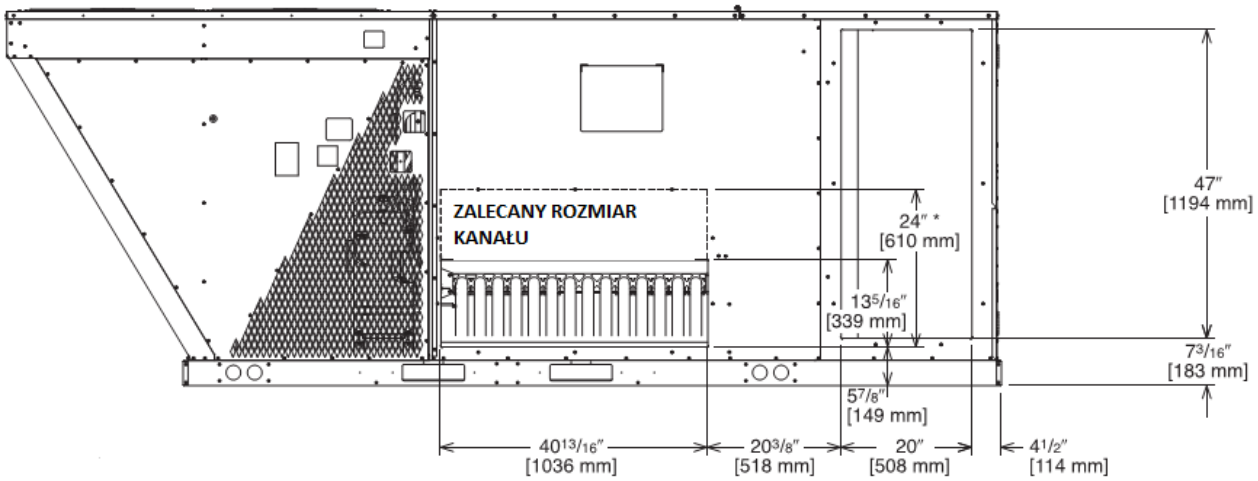

Kanał – widok z boku (tyłu)

Zasilanie i powrót dla dolnego przepływu powietrza

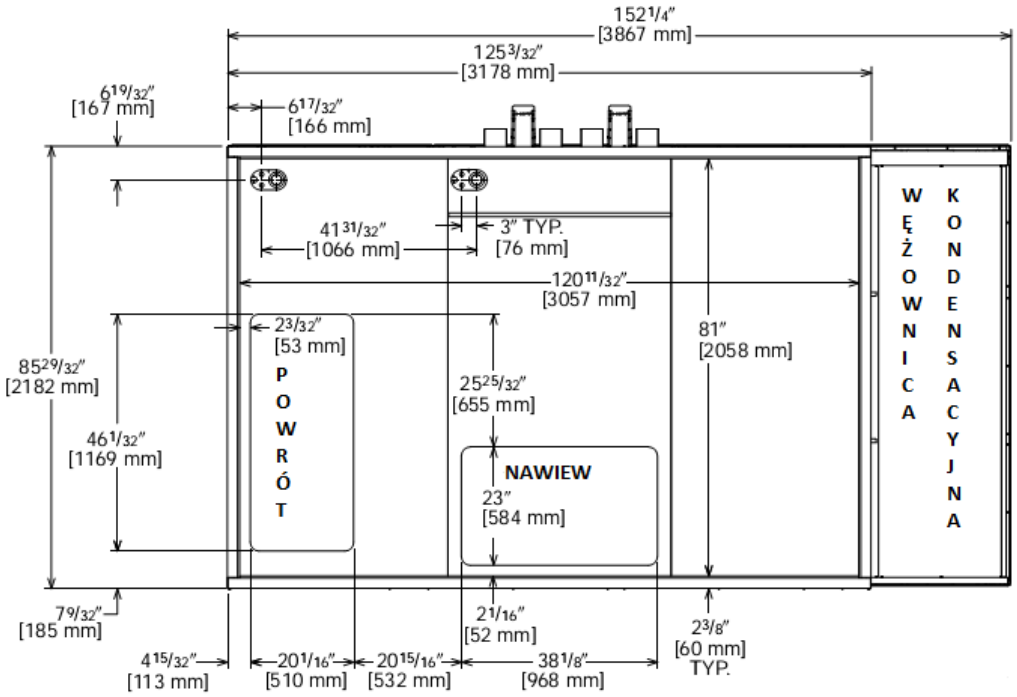

Widok z dołu

Wymiary urządzenia

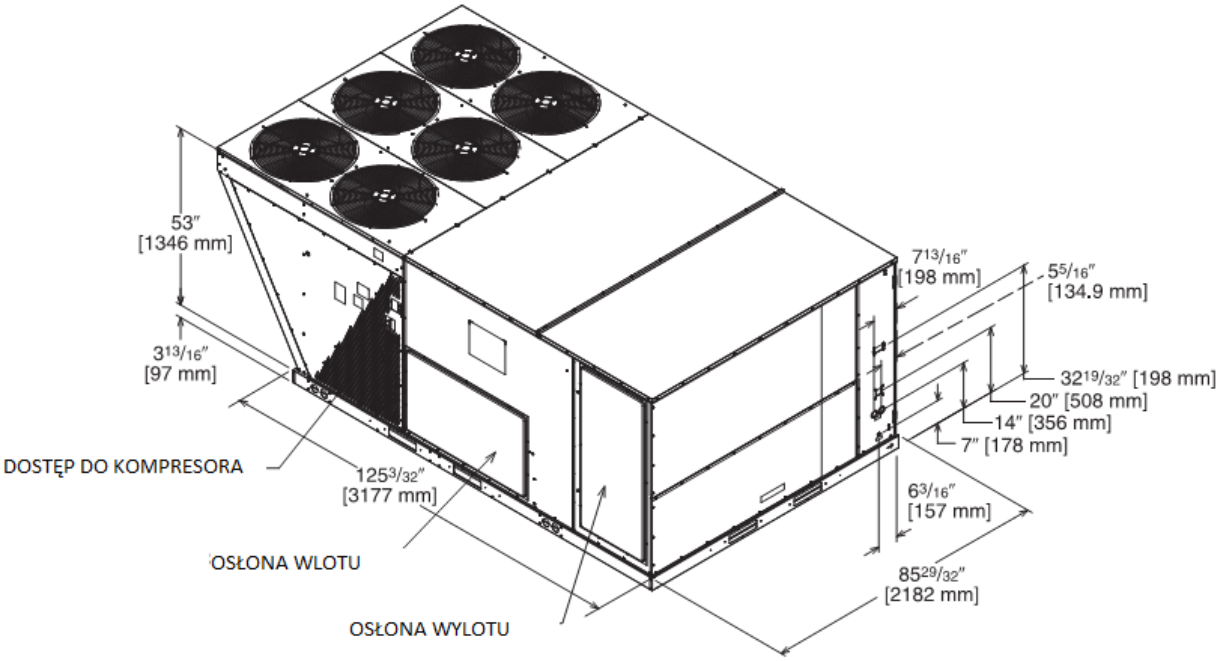

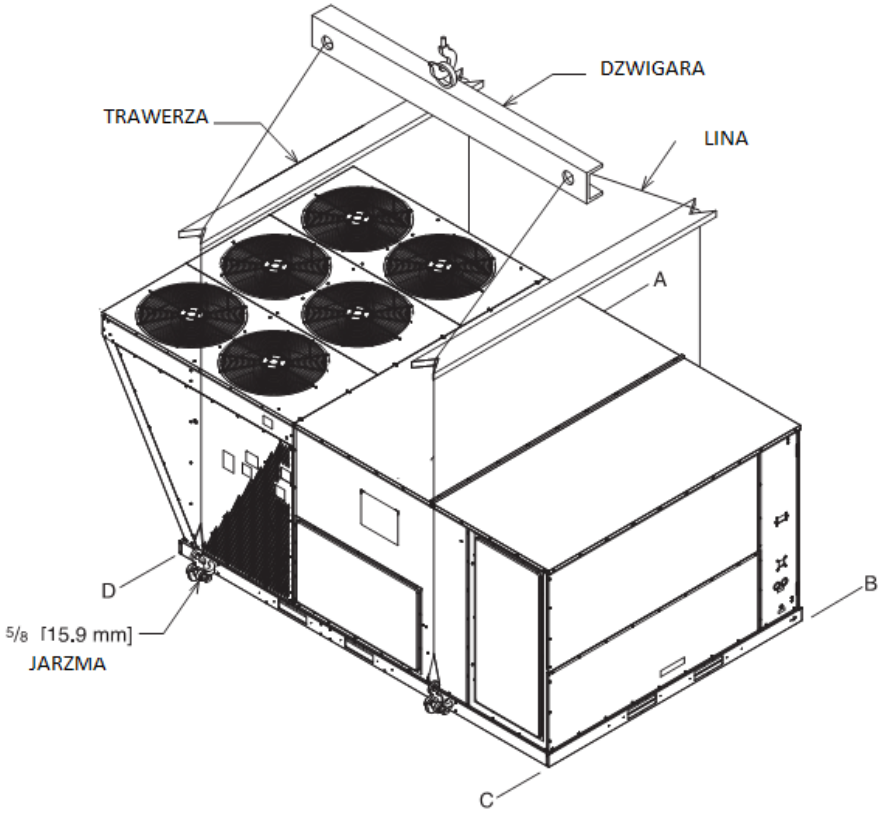

Instalacja na płycie

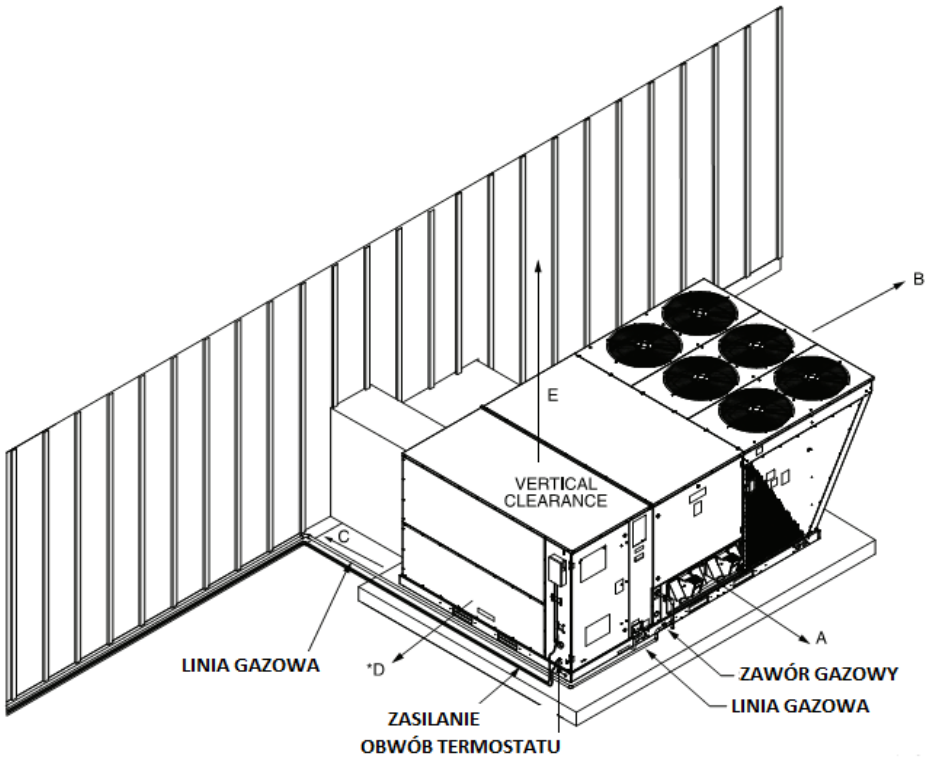

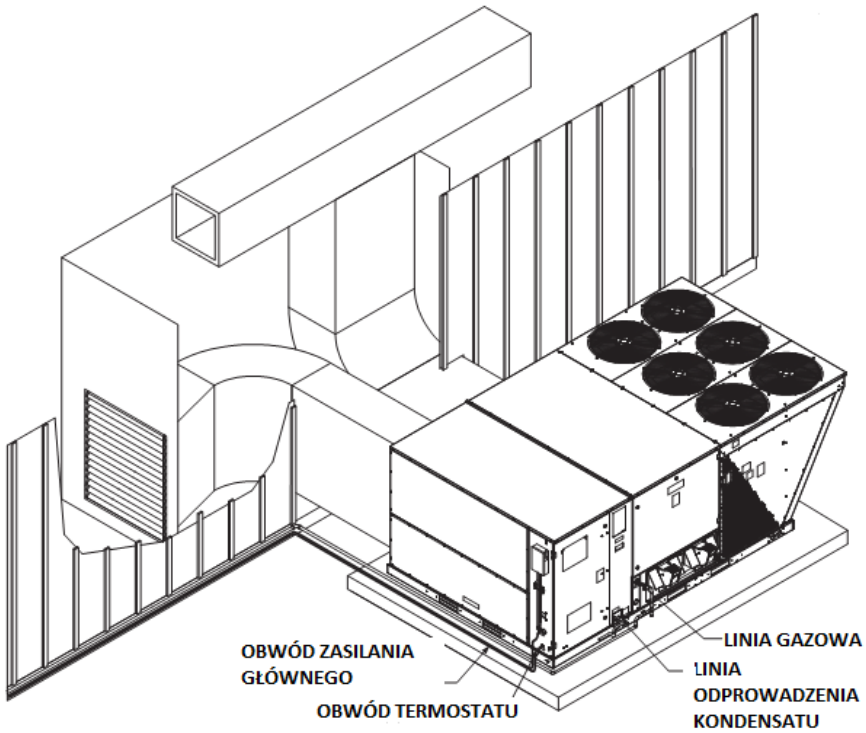

Rekomendowany odstęp [MM]	Położenie
2032	A-Front
457	B - Skraplacz
457	C – Strona kanału
457[1]	D – Parownik[1]
1524	E - Powyżej

[1] – bez ekonomizera . Z ekonomizerem 1219 mm + 457 mm

Ekonomizer

- **Ekonomizer może być zainstalowany fabrycznie lub jako opcja.**
- **Sterowany i napędzany jest bezpośrednio z „rooftopa”-a.**
- **Jest w pełni sterowalny.**
- **Posiada konstrukcję ułatwiającą instalację.**
- **Jest fabrycznie prekonfigurowany**
- **Wyposażony jest w czujnik CO2**

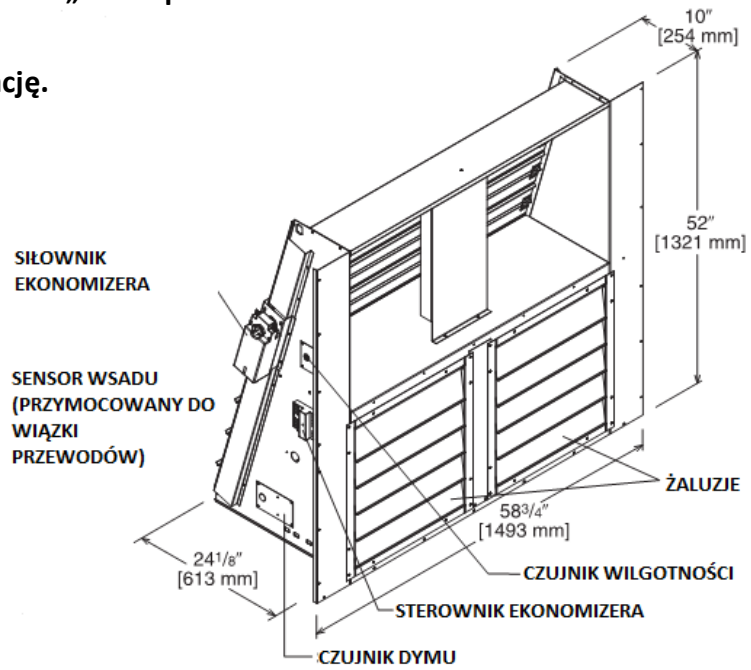

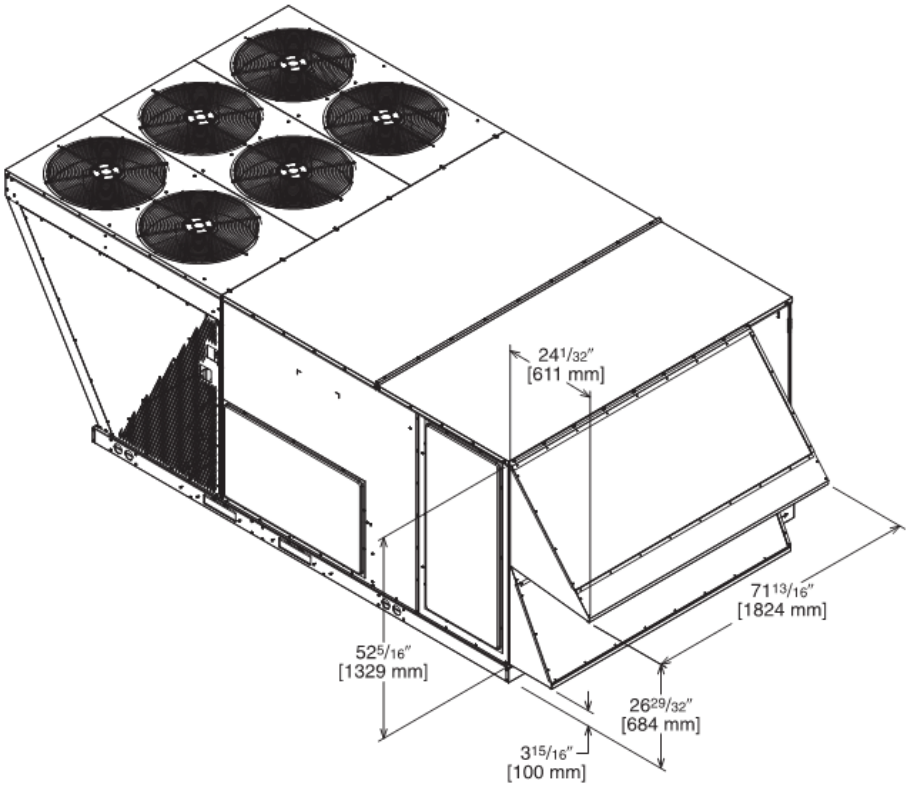

Ekonomizer do pracy poziomej

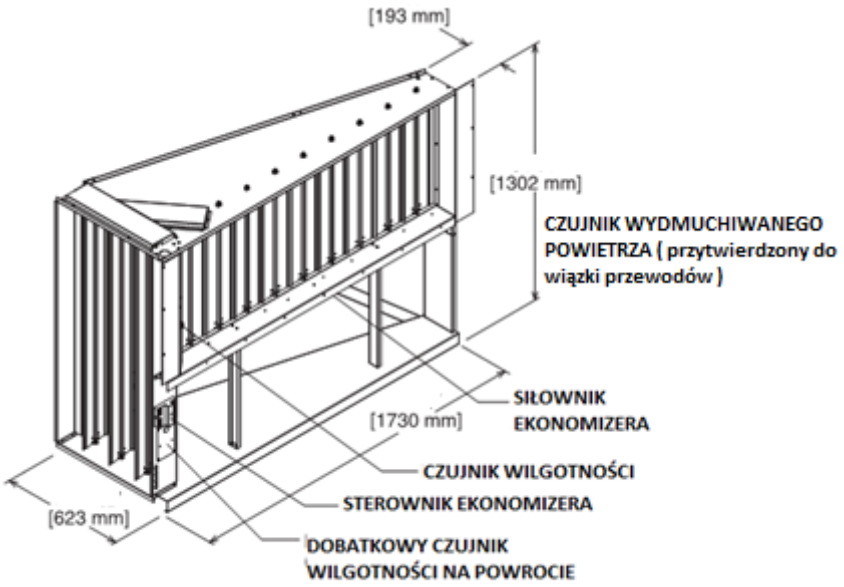

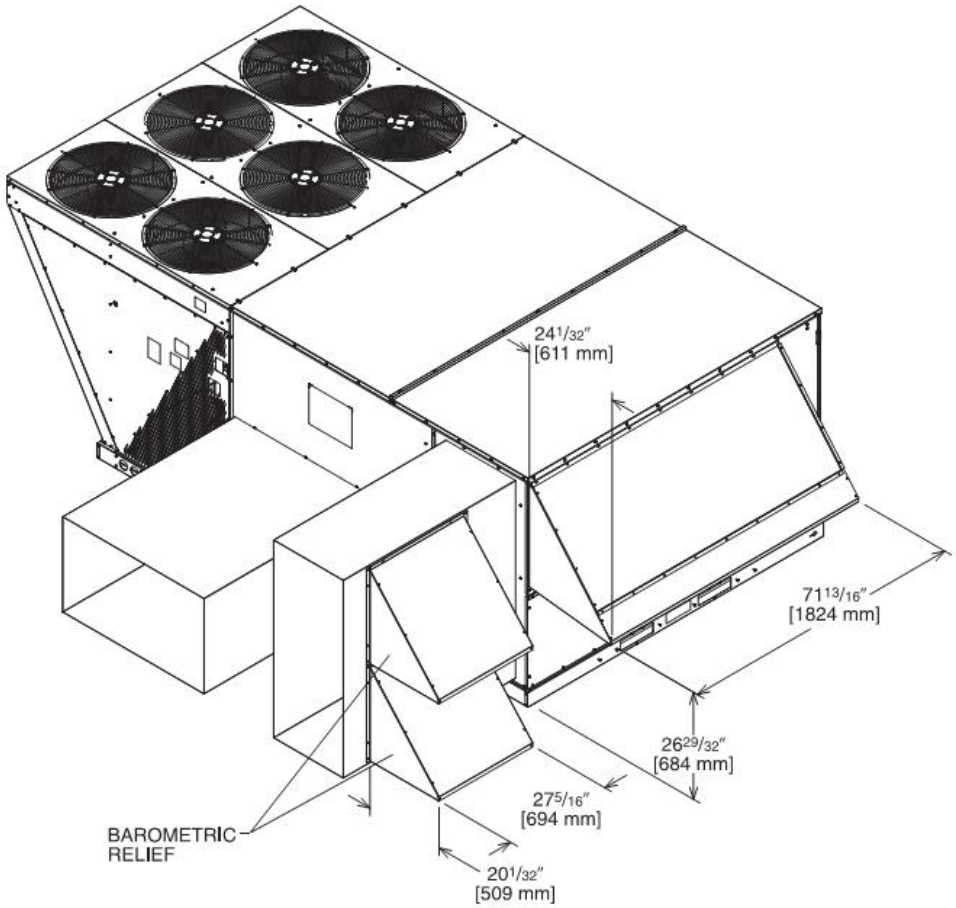

Przepustnica świeżego powietrza.

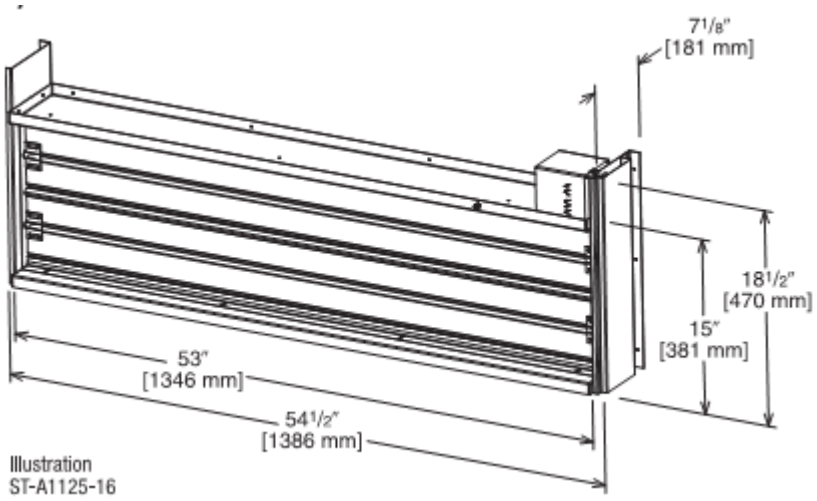

Illustration
ST-A1125-16

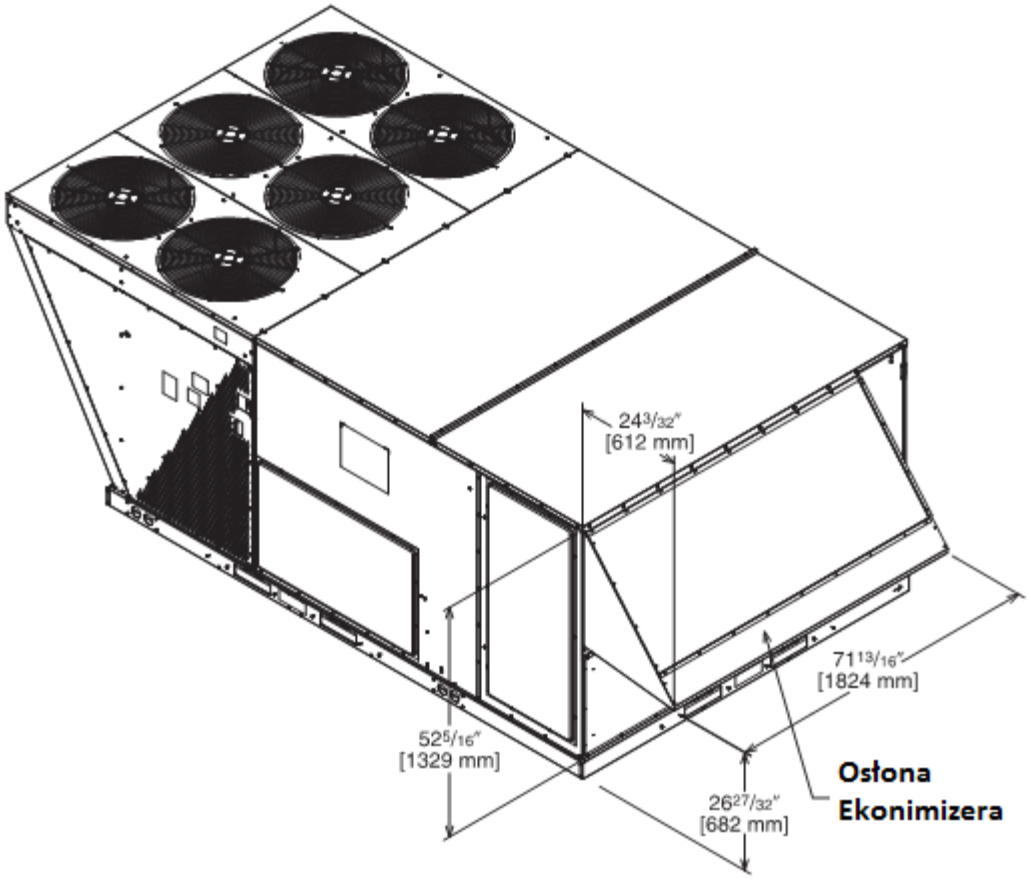

Podstawy dachowe

- **Podstawy dachowe dostępne są dla modeli 52.8, 70.3 and 87.9 kW**
- **Pozwalają na szybki i łatwy montaż**
- **Płyta izolacyjna nie jest wymagana , stosowana jest uszczelka**

Montaż podstawy dachowej

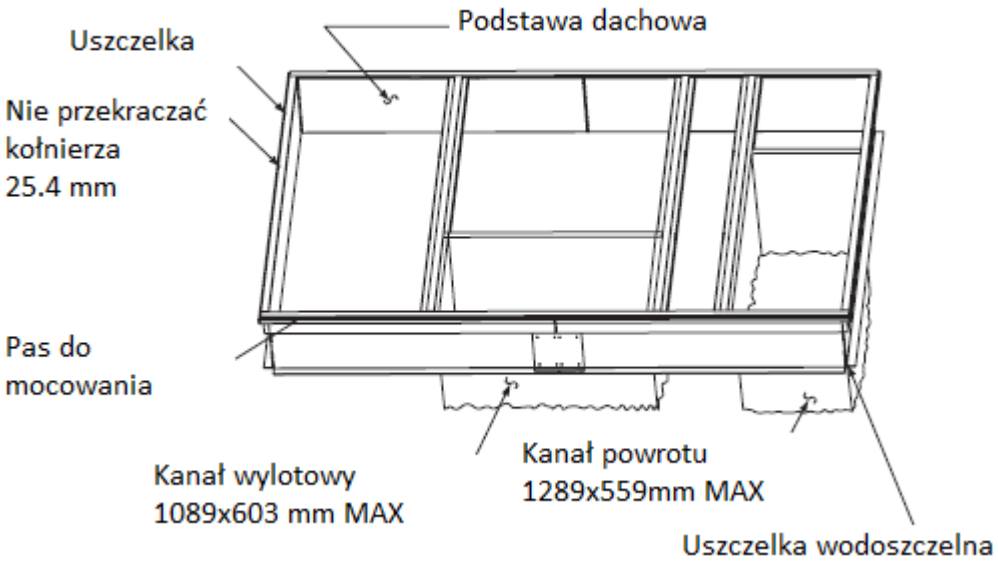

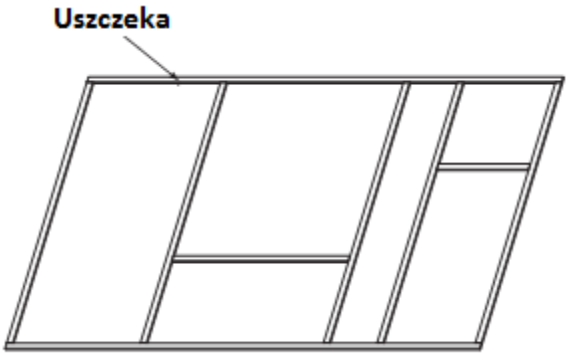

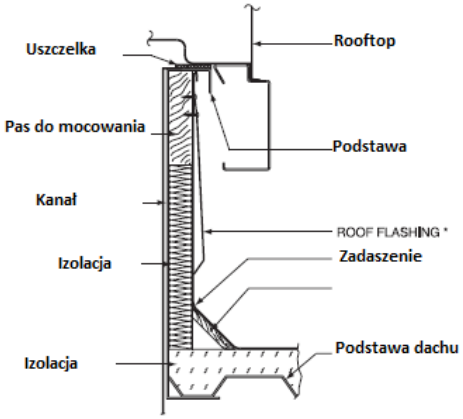

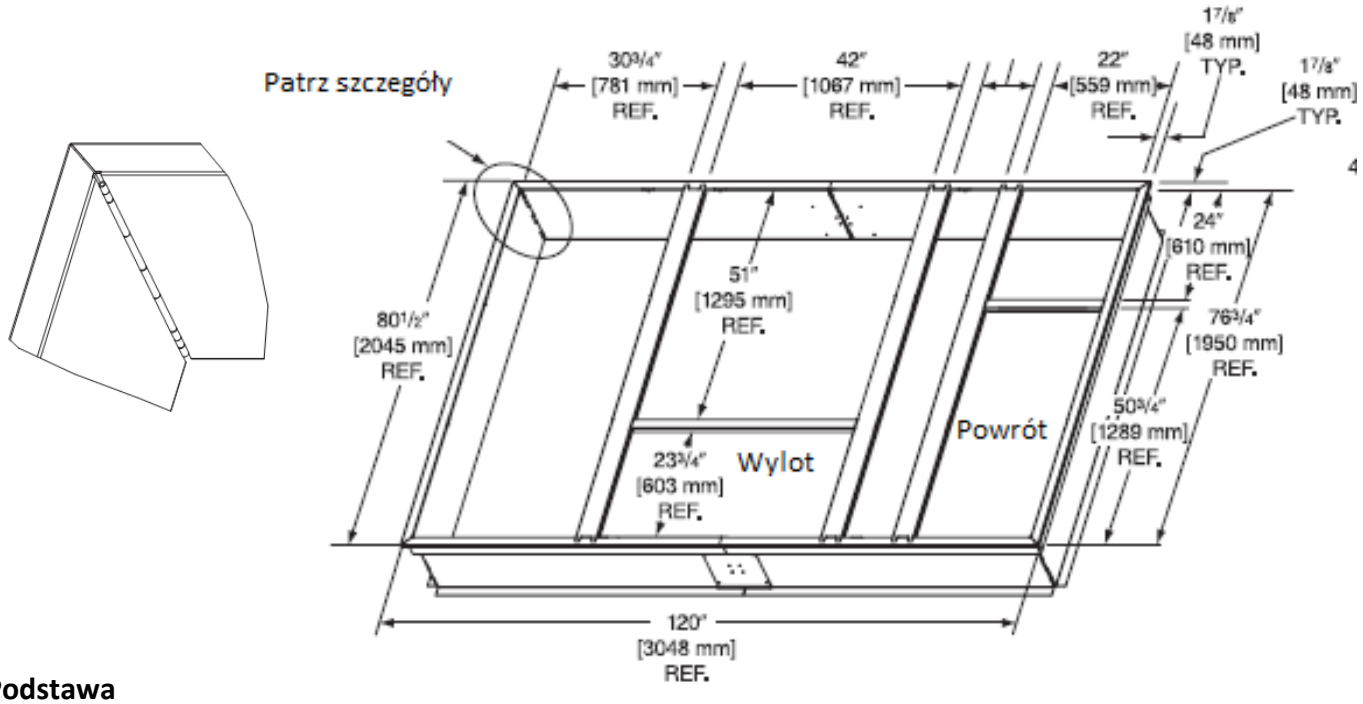

Podstawa

Dachowa

Obudowa dla 44– 70.3 i 87.9 kW z adapterem RXRX-CJCE56

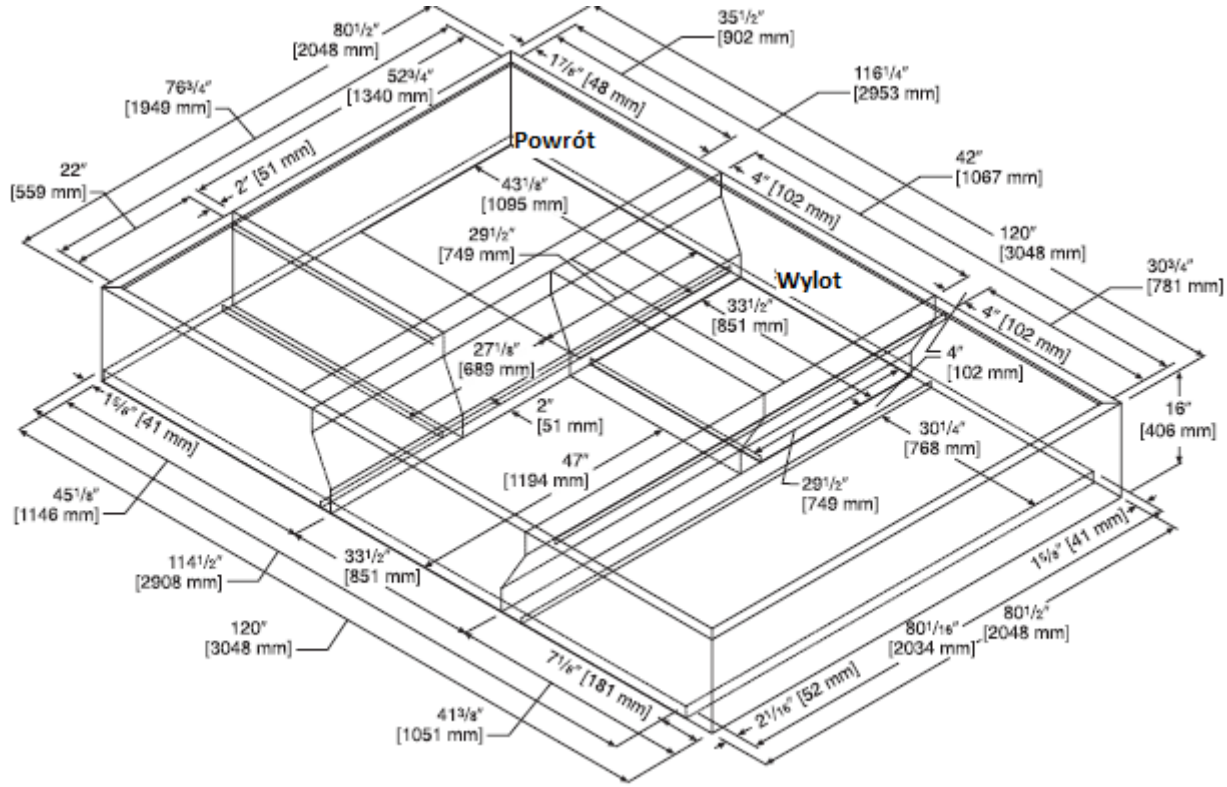

Obudowa dla 52.8– 70.3 i 87.9 kW z adapterem RXRX-CJCF14

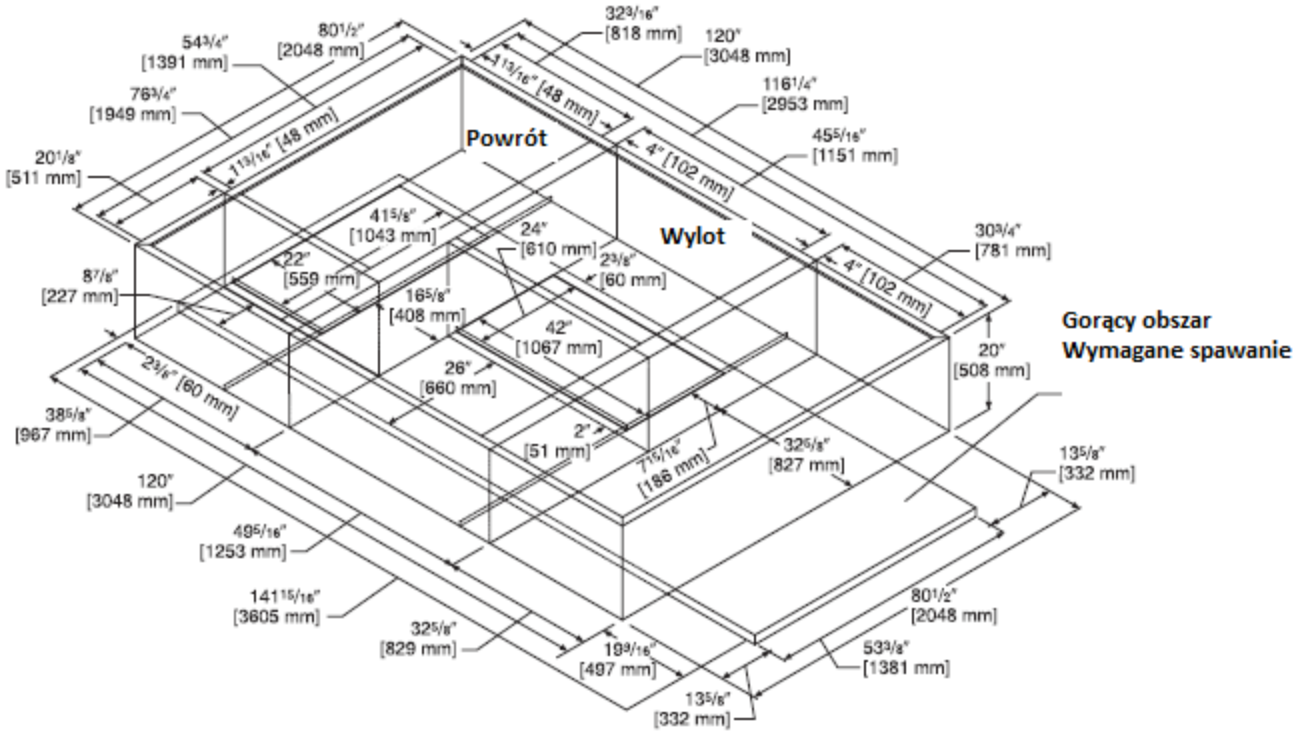

Montaż nawiewnika

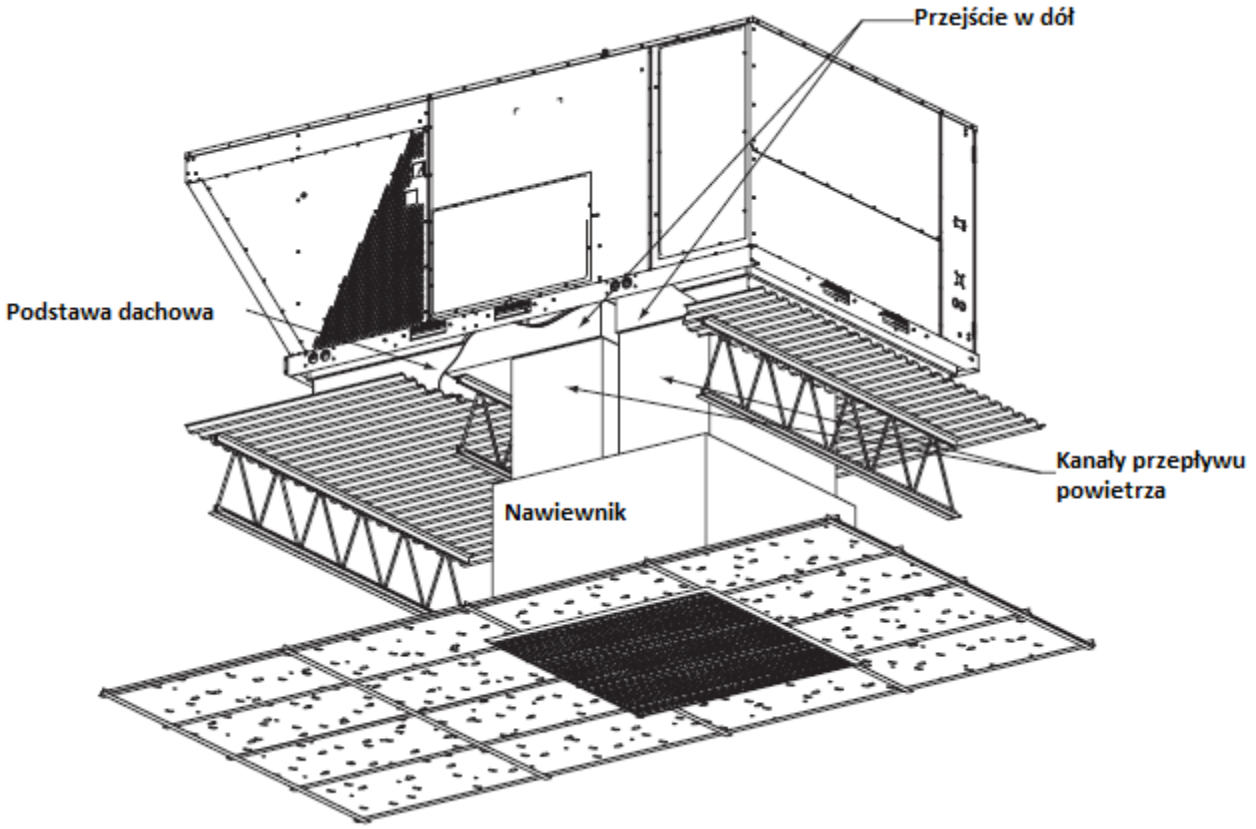

Schemat przesyłu powietrza. RXMC-CJ07 [52.8 kW] – używać z nawiewnikami RXRN-AD9- i RXRN-AD81

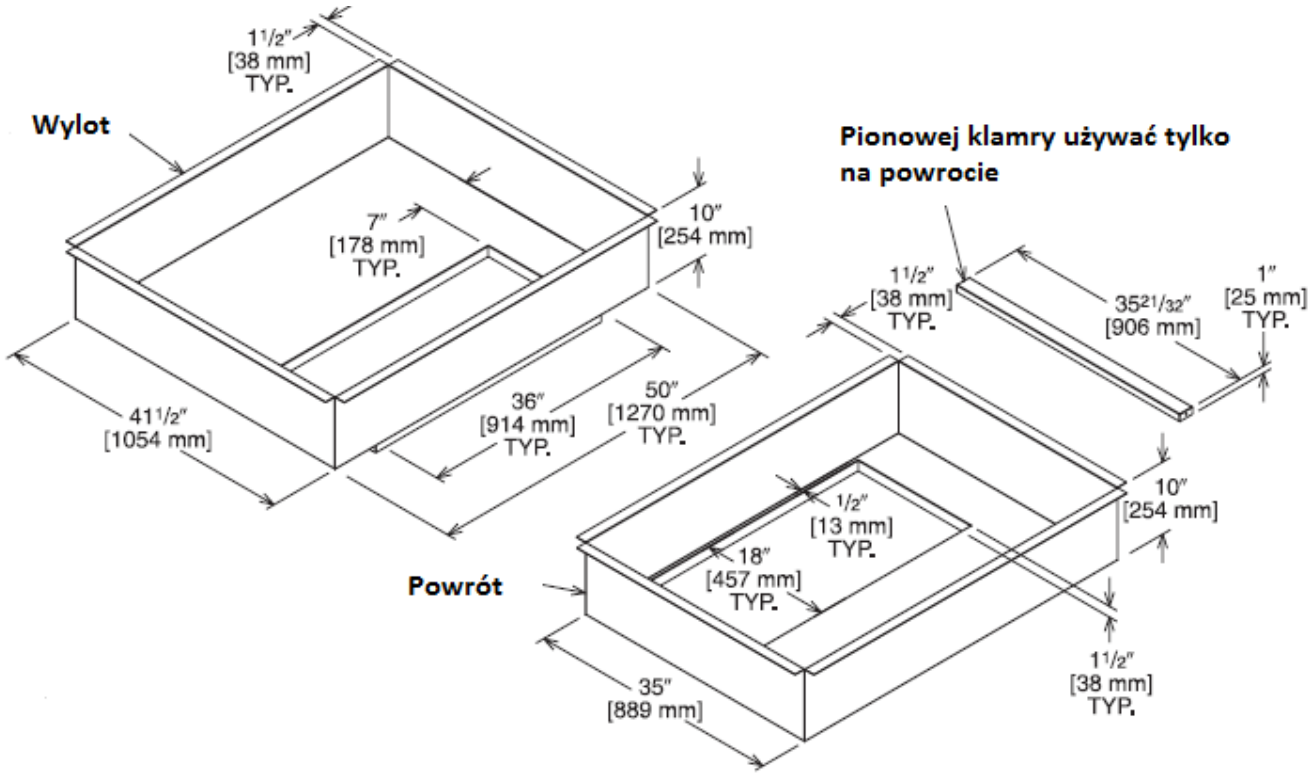

RXMC-CK08 [70.3 kW] –używać z nawiewnikami RXMC-CK08 [70.3 kW]

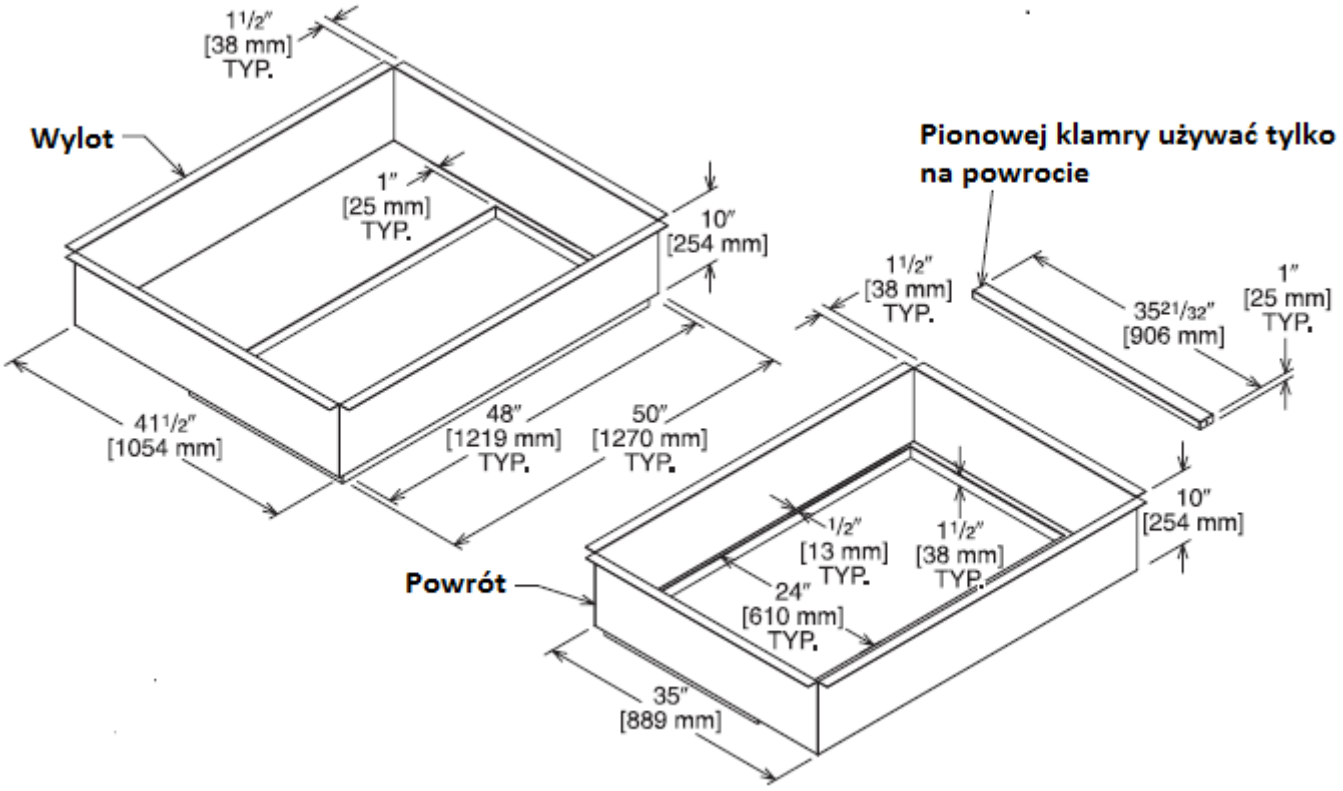

RXMC-CL09 [87.9 kW] używać z nawiewnikami RXRN-AD88

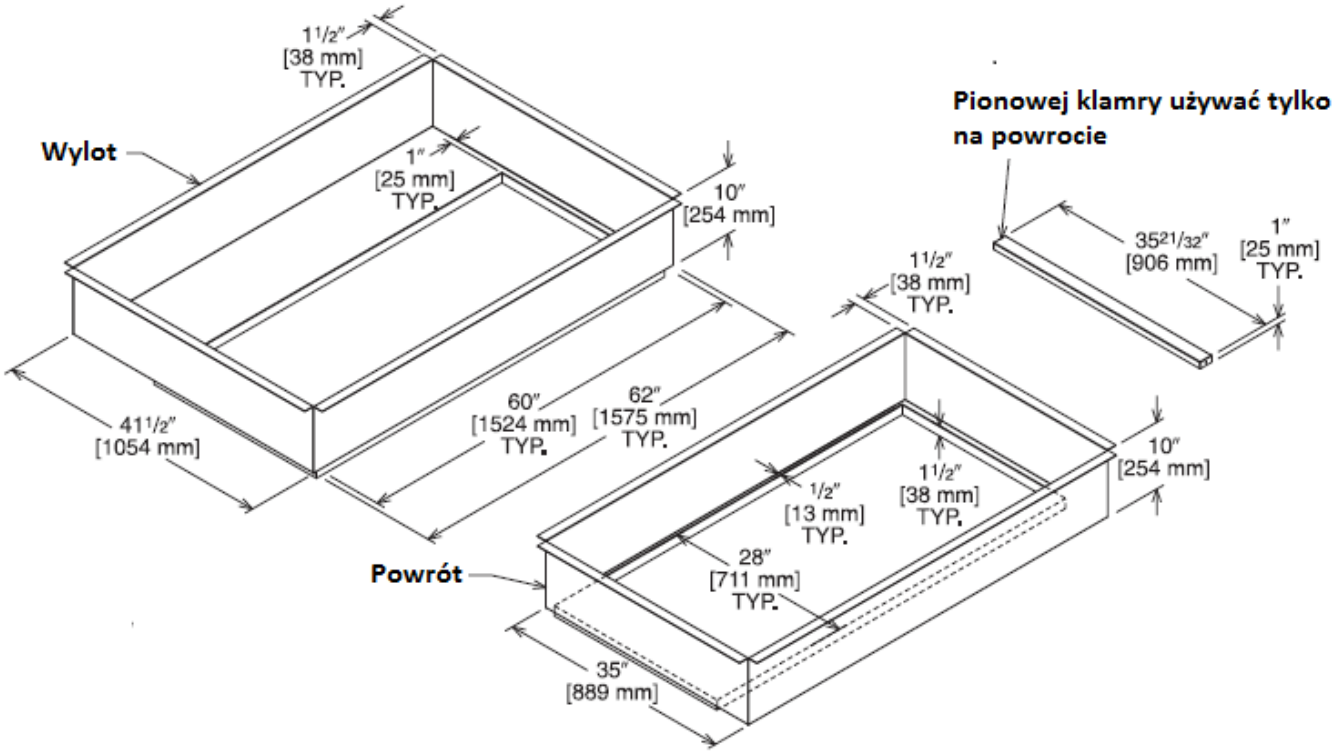

OKRESOWA KONTROLA NAGRZEWNICY

UWAGA!

TE CZYNNOŚCI MOŻE WYKONYWAĆ TYLKO OSOBA POSIADAJĄCA WYSTARCZAJĄCĄ WIEDZĘ I KWALIFIKACJE DLA OBSŁUGI URZĄDZEŃ GAZOWYCH I ELEKTRYCZNYCH. W OKRESIE GWARANCJI CZYNOŚĆI TE MOGĄ BYĆ WYKONYWANE TYLKO PRZEZ KWALIFIKOWANY SERWIS REKOMENDOWANY PRZEZ DOSTAWCĘ NAGRZEWNICY

Zaleca się raz w roku po zakończeniu sezonu grzewczego dokonać okresowej kontroli nagrzewnicy.

CZYNNOŚCI KONTROLNE

1. Czyszczenie filtrów powietrza.
2. Kontrola i ewentualne czyszczenie wirnika wentylatora gorącego powietrza.
3. Czyszczenie komory palników.
4. Demontaż i oczyszczenie elektrod zapłonowej i jonizacyjnej, polegające na usunięciu drobnym papierem ściernym nalotu i ewentualnej rdzy.
5. Czyszczenie filtra gazu.
6. Kontrola ciśnienia dolotowego gazu.
7. Sprawdzenie szczelności połączeń przewodów powietrznych i spalinowych.
8. Sprawdzenie obciążenia cieplnego palnika.
9. Równocześnie z kontrolą nagrzewnicy należy sprawdzić stan zanieczyszczenia kratek powietrznych w pomieszczeniu.
10. Pomiar i ewentualna regulacja przyrostu temperatury ogrzewanego powietrza.
11. Demontaż i płukanie wodą zbiorniczka kondensatu w celu usunięcia osadów. Sprawdzenie drożności przewodów odpływowych kondensatu. Przed połączeniem przewodów napełnij zbiorniczek kondensatu ponownie wodą.

SMAROWANIE

Wentylator powietrza i wentylator odciągu spalin oraz ich silniki posiadają łożyska smarowane jednorazowo przez producenta nagrzewnicy.

WAŻNE:

NIE WOLNO SMAROWAĆ ŁOŻYSK WENTYLATORA POWIETRZA I WENTYLATORA ODCIĄGU SPALIN ORAZ ICH SILNIKÓW

Miejsce zainstalowania:……..

…….

…….

1. Urządzenie zostało zamontowane zgodnie z obowiązującymi przepisami , oraz wytycznymi dostawcy, zawartymi w instrukcji instalatora.

2. Użytkownik został przeszkolony w zakresie obsługi urządzenia.

3. Dokonano uruchomienia urządzenia.

4. Urządzenie działa prawidłowo.

Data Osoba podpisująca Podpis

……. …… ……..

Powyższe oświadczenie po wypełnieniu należy przesłać do dystrybutora na adres : Heat Export Import USA S.C. , Wysoka 373 , 37-100 Łańcut